Productcatalogus

Residential | *Particuliere woningen*

L-door
SECTIONELE POORTEN

NL

Sectionale poorten voor elk type woning

U droomt van een kwalitatieve garagepoort die u het hoogste comfort, gebruiksgemak en veiligheid biedt én bovendien perfect aansluit bij uw persoonlijke levensstijl? Om deze redenen heeft L-DOOR zich vanaf het begin toegelegd op het ontwikkelen en produceren van kwalitatieve sectionale poorten, met passie voor innovatie en constante productverbetering. L-DOOR heeft het volledige proces van productie tot na-service in eigen beheer. Dit garandeert u als klant een snelle, professionele service in heel België en ook in het buitenland. Met een garagepoort van L-DOOR kiest u dan ook voor een Belgische producent die u een kwalitatief hoogstaand product aanbiedt waarbij de nadruk wordt gelegd op duurzaamheid, comfort en veiligheid en dit aan een correcte en transparante prijs. Bij L-DOOR staan uw project en uzelf als klant centraal. Wees dus gerust veeleisend.

Inhoud

Voorwoord 3
In 6 stappen naar uw sectionale garagepoort 6
Uw persoonlijke adviseur 7
Section Line 8
- Uw sectionale garagepoort in harmonie met de bouwstijl van uw woning 10
- De isolatiewaarde is een belangrijke troef 11
- Extra ruimte ... mooi meegenomen 11
- De ruimste keuze aan paneelvarianten 12
- Personaliseer uw sectionaalpoort met tal van opties 16
- Gebruik uw sectionaalpoort als vaste toegang tot uw woning 18
- Onbeperkte kleurmogelijkheden 20
- Laat u inspireren ... 22

Nature Line 26
- De Nature Line STC geeft karakter aan uw woning 28
- Nature Line STL, een moderne toets met natuurlijke materialen 32

Puma Line 34
- De Puma Line STL combineert topdesign met maatwerk 36
- Puma Line STX, strak design 37

CRE-8-IVE by L-DOOR 38
- We make your sectional door invisible 41
- Nature Line STL, een strak concept met natuurlijke materialen 42
- Integreer de Puma Line STL in de gevelbekleding 44
- Tal van mogelijkheden met de Puma Line STX 46
- Laat u inspireren in onze gloednieuwe showroom 48

Hardware 50
- Twee nieuwe hardwaresystemen voor nog meer comfort én veiligheid 50
- Slimme innovaties om uw sectionaalpoort nog beter te maken 51

Automatisatie 52
- Voor elke sectionale garagepoort de beste motor 53
- De nieuwe 2-serie 54
- De nieuwe 3-serie 55
- Bediening met nieuwe draadloze technologie 56
- LED-verlichting voor optimaal rendement en comfort 56
- Geïntegreerde battery back-up 57
- Comfort naar keuze met de uitgebreide bedieningsmogelijkheden 58

Veiligheid 60
- Veerbreukbeveiliging 60
- Vingerklembeveiliging 60
- Optioneel: fotocelbeveiliging 60
- Onderloopbeveiliging / Optioneel: Doorloopbeveiliging - Elektronische anti-vingerklembeveiliging 61

Onderhoud 62
- Verleng zelf de garantie van uw sectionale garagepoort tot 10 jaar 63

Technische informatie 64
- Kenmerken van de Section Line paneelvarianten 66
- Mogelijkheden ST10 houtnerfimitatie cassettepanelen 67
- Railsysteem G100/R60 68
- Railsysteem G200 70

Inhoud

Kijkvensters	72
Opties	74
Technische gegevens motoren	76
Voeding plaatsen voor motor	77
Nature Line STC	78
Nature Line STC Garant	79
Nature Line STL	80
Puma Line STL	82
Puma Line STX	84

section line | by I-door

Het basisgamma sectionale poorten

nature line | by I-door

De houten sectionale garagepoorten
Klassiek of modern

puma line | by I-door

De sectionale poorten voorzien van
gevelbekledingsmaterialen

In **6 stappen** naar uw unieke **sectionale** garagepoort

1 Kies een productlijn

L-DOOR biedt u maar liefst 3 productlijnen. Wenst u een sectionale garagepoort die perfect bij de stijl van uw woning past. Dan vindt u zeker en vast uw gading in de Section Line. Houdt u meer van natuurlijke materialen zoals hout, dan is de Nature Line precies wat u zoekt. Bent u gewonnen voor een strakke architectuur? Met de Puma Line kiest u voor een sectionaalpoort die bekleed is met verscheidene gevelbekledingsmaterialen. Onze business unit CRE-8-IVE zorgt ervoor dat uw poort verdwijnt in de gevelbekleding. L-DOOR maakt uw sectionale garagepoort 'onzichtbaar'.

Lees meer vanaf pagina 8.

2 Kies een paneeltype / uitvoering

Met meer dan 15 paneelvarianten biedt de Section Line u het grootste aanbod in België met zelfs een 60 mm-paneelvariant. Maar ook in de Nature Line en Puma Line hebben wij een ruime waaier aan uitvoeringen.

Lees meer vanaf pagina 12.

3 Wenst u een loopdeur, ramen of zelfs een brievenbus?

Dient de garage ook als vaste toegang tot uw woning, dan is een loopdeur de ideale oplossing. Of wenst u meer licht in de garage? In het ruime gamma aan ramen vindt u zeker iets naar uw smaak. Uw L-DOOR sectionaalpoort kan zelfs voorzien worden van een brievenbus of kattenluik.

Lees meer vanaf pagina 16.

4 Kies de kleur van uw nieuwe sectionale poort

Om uw sectionale garagepoort helemaal uniek te maken, kiest u een RAL-kleur naar keuze. Dankzij het unieke lakprocedé zal uw sectionale garagepoort de tand des tijds moeiteloos doorstaan.

Lees meer vanaf pagina 20.

5 Automatisatie, het summum van comfort.

Uw sectionaalpoort automatiseren biedt u nog meer comfort. In de twee nieuwe series vindt u zeker en vast een motor die tegemoetkomt aan uw wensen. Met één druk op de knop hoeft u nooit meer uit uw wagen te stappen in de regen.

Lees meer vanaf pagina 52.

6 Kies voor extra veiligheid.

Uw L-DOOR sectionale poort is voorzien van een standaard beveiligingsniveau en kan naar wens uitgerust worden met extra beveiligingen.

Lees meer vanaf pagina 60.

U wenst een sectionale garagepoort die perfect bij uw woning past en die u het gewenste comfort schenkt. Bij L-DOOR adviseren wij u graag bij uw keuze. Onze professionele adviseurs zijn vertrouwd met het product en kennen alle mogelijkheden. Zo maakt u steeds de juiste keuze en kan u jarenlang genieten van uw sectionale garagepoort.

Hebt u een technische vraag, wenst u een offerte of maakt u graag een afspraak met één van onze adviseurs, dan kan u ons bereiken via volgende kanalen.

Contacteer ons:

1. Via telefoon op het nummer 053 64 44 00.
2. Via e-mail op info@l-door.be.
3. Via onze website op www.l-door.be en www.cre-8-ive.be
4. In onze showroom: Denderstraat 29, 1770 Liedekerke.
5. Bij één van onze erkende dealers. Check www.l-door.be voor een actuele lijst.

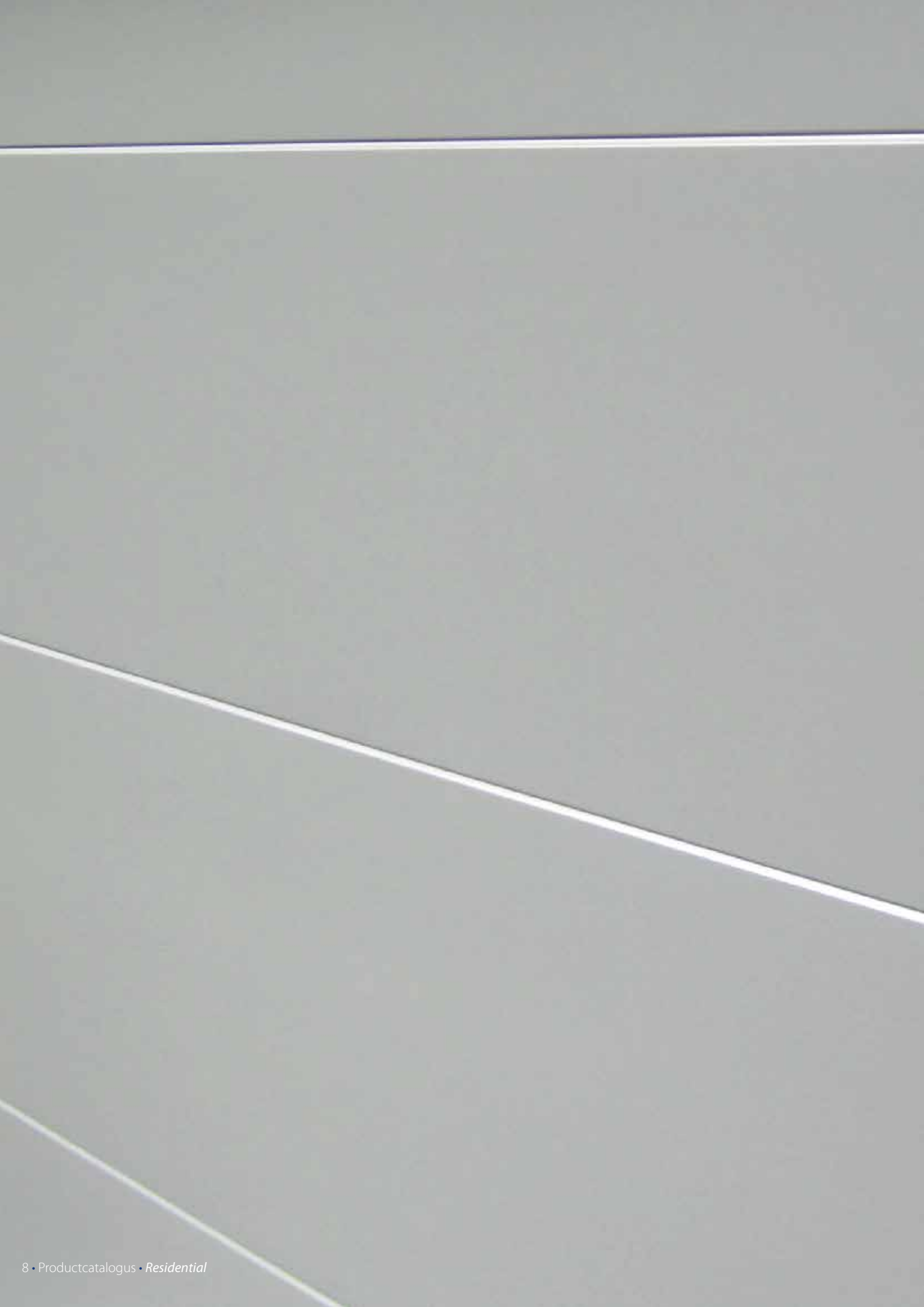

section line | by l-door

Uw sectionale garagepoort in harmonie met de bouwstijl van uw woning

Elke woning is uniek, elke persoonlijkheid ook. L-DOOR houdt hier graag rekening mee en zorgt ervoor dat uw sectionale poort perfect aan uw wensen voldoet. Voor elke woning bestaat er een sectionale garagepoort die harmonieus aansluit bij de door u gekozen bouwstijl. L-DOOR biedt u het meest uitgebreide gamma aan paneelvarianten en lakt uw sectionale poort volgens een uniek procédé in de kleur van uw dromen.

L-DOOR werkt niet met standaardmaten maar maakt elke sectionale garagepoort perfect op maat.

Wenst u uw poort te gebruiken als vaste toegang tot uw woning? Dan kan u opteren voor een loopdeur. Of wenst u meer licht in de garage? Dan voorzien wij uw poort van een raam naar keuze. Ook een sectionale poort die zijdelings opengaat, de Slide Door, behoort tot de mogelijkheden.

De isolatiewaarde is een belangrijke troef

De isolatiewaarde van een sectionale garagepoort is een belangrijke troef in vergelijking met een standaard kantelpoort. L-DOOR biedt u steeds stalen sandwichpanelen, opgevuld met polyurethaanschuim van maar liefst 42 mm dik. Dit komt niet enkel de duurzaamheid en sterkte van uw poort ten goede maar garandeert ook een hoge isolatiewaarde, wat u een belangrijke besparing kan opleveren op uw energiekosten. Rubberen dichtingsstrips tussen de panelen, aan de zijkanten, bovenkant en onderkant van uw poort zorgen er bovendien voor dat koude en vocht buitengehouden worden. Een sandwichpaneel van L-DOOR is steeds 'monocoque' opgebouwd.

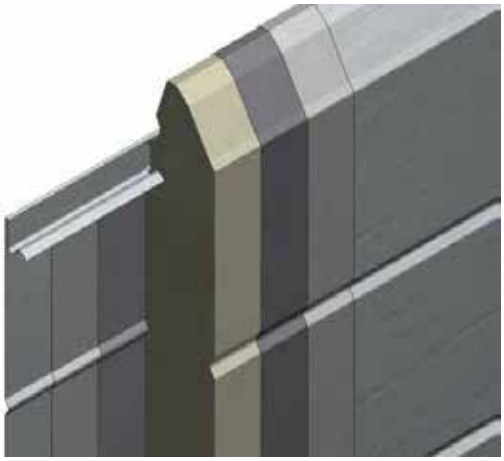

Extra ruimte ... mooi meegenomen

Naast comfort, duurzaamheid, isolatie en veiligheid is de extra ruimte ongetwijfeld een grote troef, of beter gezegd: het plaatsverlies dat u vermijdt door te kiezen voor een sectionale poort. Doordat de poort in secties is ingedeeld, is het plaatsverlies in de garage te verwaarlozen. Bij het openen zwenkt de poort niet uit. Dit heeft tot voordeel dat u geen nuttige ruimte verliest op het voetpad of de oprit. U kan dus gerust uw wagen tot vlak voor uw garagepoort parkeren.

De ruimste keuze aan **paneelvarianten**

Een eerste stap naar uw unieke sectionale poort is de keuze van een paneelvariant. De Section Line biedt u hierin het ruimste gamma aan paneelvarianten. Van stucco over vlakke panelen tot panelen met houtnerfimitatie, al dan niet gelijnd. Deze kunnen gelakt worden in de kleur van uw dromen. Of past een natuurlijke look beter bij uw woning? Dan kan u opteren voor een houtimitatie die verkrijgbaar is in natuurgetrouwe kleuren. Alle L-DOOR paneelvarianten hebben een dikte van 42 mm, wat de isolatiewaarde, duurzaamheid en stabiliteit ten goede komt. Een L-DOOR paneel wordt 'monocoque' opgebouwd en de afdichting van het paneel wordt onderaan geplaatst. Deze positie heeft als voordeel dat hij slechts een samendrukking ondergaat, in tegenstelling tot andere afdichtingen die bovenaan de klassieke panelen worden geplaatst, waardoor ze eveneens wrijvingen ondergaan en los kunnen laten.

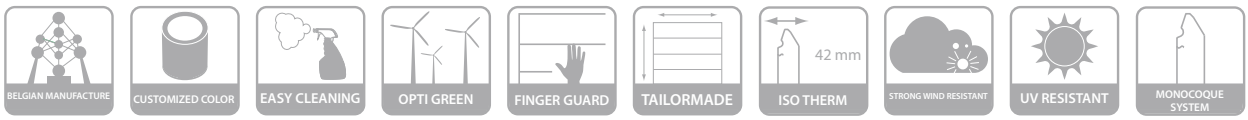

Stucco

ST1 Gelijnd

ST4 Niet gelijnd

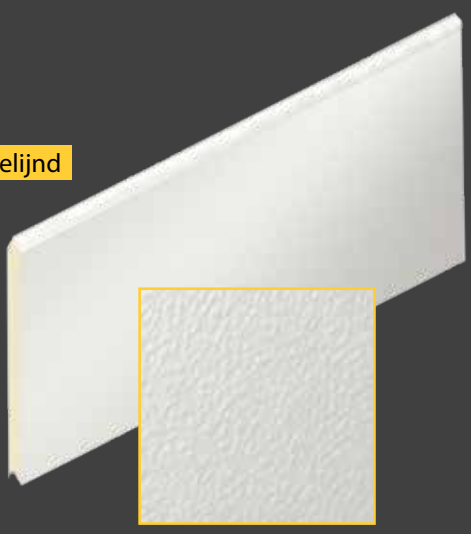

De hier afgebeelde kleuren kunnen afwijken van de werkelijke kleuren.

| Vlak

ST2 Gelijnd

ST3 Niet gelijnd

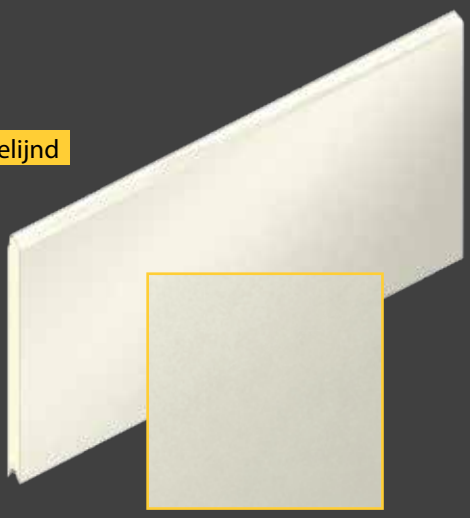

ST18 Centraal gelijnd

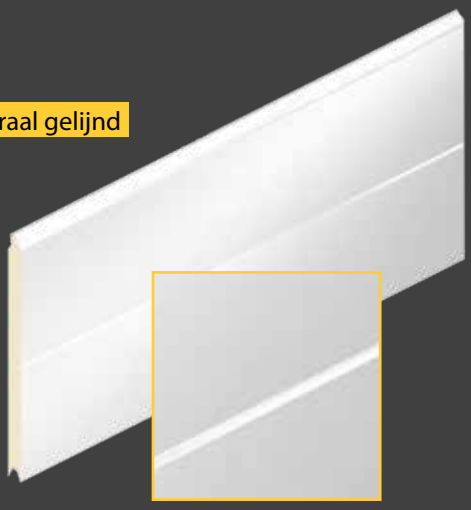

ST19 Bovenaan gelijnd

ST17 Microline

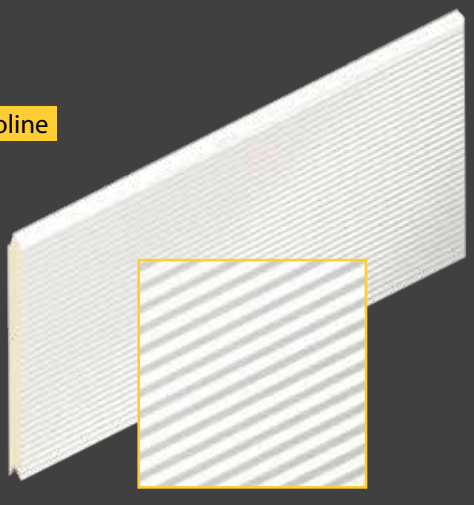

ST21 Verticaal gelijnd

Optioneel verkrijgbaar
met plint
en makelaar

De hier afgebeelde kleuren kunnen afwijken van de werkelijke kleuren.

| Houtnerfimitatie

ST9 Gelijnd

ST5 Niet gelijnd

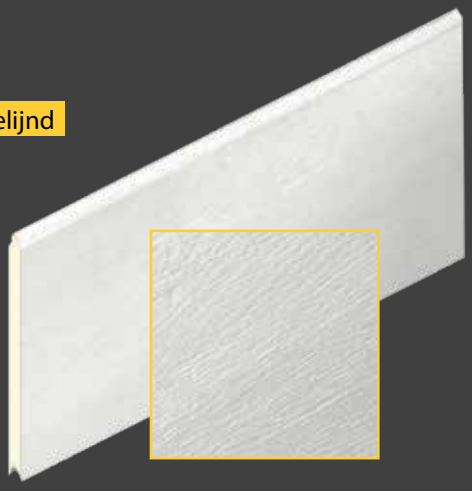

ST15 Centraal gelijnd

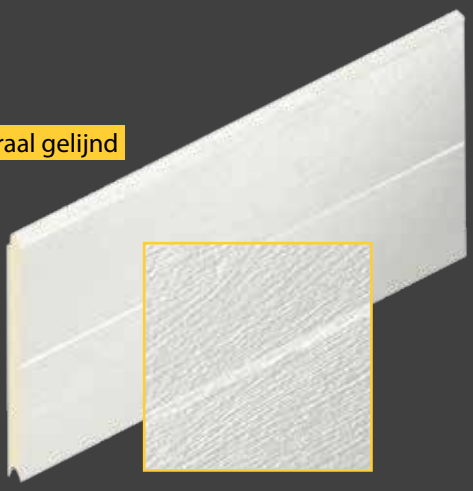

ST10 Cassette

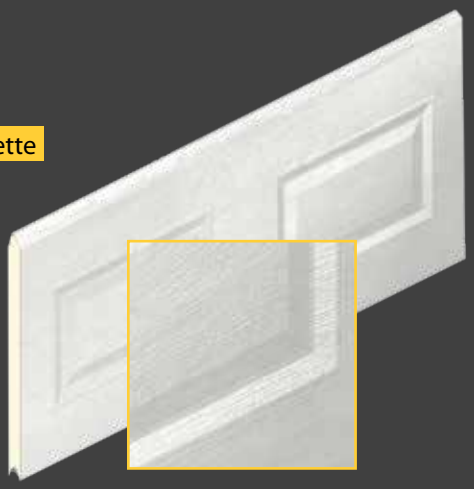

De hier afgebeelde kleuren kunnen afwijken van de werkelijke kleuren.

Houtimitatie

ST11 Lichte eik Gelijnd

ST13 Notelaar Gelijnd

ST14 Donkere eik Gelijnd

ST16 Mahonie Gelijnd

60 mm-paneel

NIEUW

Verkrijgbaar in type ST3, vlak, niet gelijnd
Isolatiewaarde: zie testrapport pagina 75

De hier afgebeelde kleuren kunnen afwijken van de werkelijke kleuren.

Personaliseer uw sectionaalpoort met tal van opties

U gebruikt uw garage ongetwijfeld voor veel meer dan enkel het parkeren van uw wagen. Dan zijn ramen de ideale oplossing om over voldoende daglicht te beschikken. L-DOOR biedt u verschillende oplossingen aan in verschillende vormen en maten, gaande van inox en metaal tot kunststof omlijstingen in combinatie met glas of acrylaat. In functie van privacy kan u kiezen voor mat of helder glas. Ook een beglaasde sectie behoort tot de mogelijkheden. Daarnaast biedt L-DOOR u ook nog verschillende accessoires zoals een brievenbus die voldoet aan de Europese normen, een kattenluik of ventilatierooster.

Raam met kruishout in aluminium. Gelakt in de kleur van uw poort.

Aluminium raampjes worden in verschillende maten gemaakt

Gebogen raam in aluminium

De inox siervormen hebben een grote esthetische waarde

Plint en makelaar voor ST21

Rond raampje in inox

Rechthoekig kijkvenster

Rechthoekig kijkvenster

Een brievenbus
volgens
Europese normen

Uw Puma Line STL is pas helemaal af als u ook kiest voor de bijhorende brievenbus. Deze wordt gelakt in dezelfde kleur als uw sectionale garagepoort (en gevelbekleding).

Ventilatierooster

Cilinderslot

Kattenluik

Gebruik uw sectionaalpoort als **vaste toegang** tot uw woning

In uw sectionale poort kan eveneens een deur voorzien worden. Deze loopdeur wordt verwerkt in het vlak van uw gekozen panelen en loopt perfect mee bij het openen. Ook hier wordt uw veiligheid gemaximaliseerd. Door de loopdeur uit te rusten met een veiligheidscontact zorgen we ervoor dat uw geautomatiseerde sectionale poort niet in beweging kan komen als uw loopdeur niet volledig gesloten is. Een verlaagde drempel behoort tot de mogelijkheden en verhoogt het gebruiksgemak.

Een variant van de loopdeur is de 'loopdeur vaste pui'. Deze bevindt zich naast de sectionale garagepoort en wordt gescheiden door een vast paneel. Het vast paneel en de loopdeur hebben exact dezelfde uitvoering als uw nieuwe sectionale garagepoort.

Onbeperkte **kleurmogelijkheden**

CUSTOMIZED COLOR

UV RESISTANT

U wenst een garagepoort in dezelfde kleur als uw ramen en deuren, of u heeft een voorkeur voor een bepaalde RAL-kleur. In ons intern verflabo maken wij zorgvuldig de door u gekozen kleur, dit in standaardlak of structuurlak. Vervolgens lakt L-DOOR alle sectionale poorten in een eigen lakstraat volgens een uniek procedé. Dat is ook de reden waarom de laklaag van uw poort de tand des tijd moeiteloos zal doorstaan. Dit garanderen wij u graag door de unieke en transparante garantie die wij u bieden op de laklaag.

Is uw sectionale garagepoort onderhevig aan extreme weersomstandigheden of wilt u gewoon genieten van een extra garantietermijn op de laklaag van 2 jaar, dan is een afwerking met 'Tigerfinish' de ideale oplossing. Deze extra vernislaag geeft een bijkomende bescherming aan uw sectionale garagepoort.
Kiest u voor ramen in PVC en wenst u hetzelfde design op uw sectionaalpoort? Dat kan. L-DOOR werkt enkel met de beste materialen van de gekende fabrikanten Hornschuh en Renolit. De folie wordt op de panelen bevestigd volgens het hotmelt-principe.

TIGERFINISH

+

2 JAAR GARANTIE

Binnen het gamma van de Nature Line bestaat er bij elke houtsoort de mogelijkheid om de poort te laten lakken in een dekkende kleur, een kleurloze voorbereidende behandeling, een kunstmatige houtvergrijzing of een houtveredeling.

Sectionale poorten uit weersbestendige multiplex, meranti, afzelia en ceder kunnen dekkend gelakt worden. De dekkende kleuren zijn steeds op basis van een watergedragen lak en worden minimum in 3 lagen aangebracht.

Op afzelia, meranti en afrormosia kan houtveredeling toegepast worden. Houtveredeling bestaat uit het aanbrengen van een lazuur in de tint van een bepaalde houtsoort. L-DOOR biedt u hierin maar liefst zeven houttinten: lichte eik, den, eik, teak, mahonie, notelaar en rustieke eik.

NIEUW : PVC-folie van raamprofielen op paneeltype ST3

U hebt nieuwe ramen en deuren gekozen in PVC. Vanaf nu is het mogelijk om uw garagepoort te bestellen in dezelfde PVC-folie. L-DOOR gebruikt hiervoor enkel de beste materialen van de gerenommeerde fabrikanten Hornschuh et Renolit. De film wordt op de panelen bevestigd volgens het hotmelt-principe.

Wenst u zelf een houtveredeling aan te brengen op uw houten sectionale poort dan wordt deze bij productie reeds voorzien van een kleurloze voorbereidende behandeling.
Een kleurloze voorbereidende behandeling is mogelijk op sectionaalpoorten uit meranti, ceder, afzelia, afrormosia, padouk, Free Willy en Platohout.

Wanneer u uw houten garagepoort een vergrijsde look wenst te geven, wordt het hout behandeld met een vergrijzende olie. Deze olie is meteen na de behandeling niet steeds sterk zichtbaar maar na verloop van tijd zorgt deze olie voor een gelijkmatige vergrijzing van het hout. Kunstmatige houtvergrijzing kan toegepast worden op ceder, afrormosia, Free Willy en Platohout.

Laat u **inspireren** ...

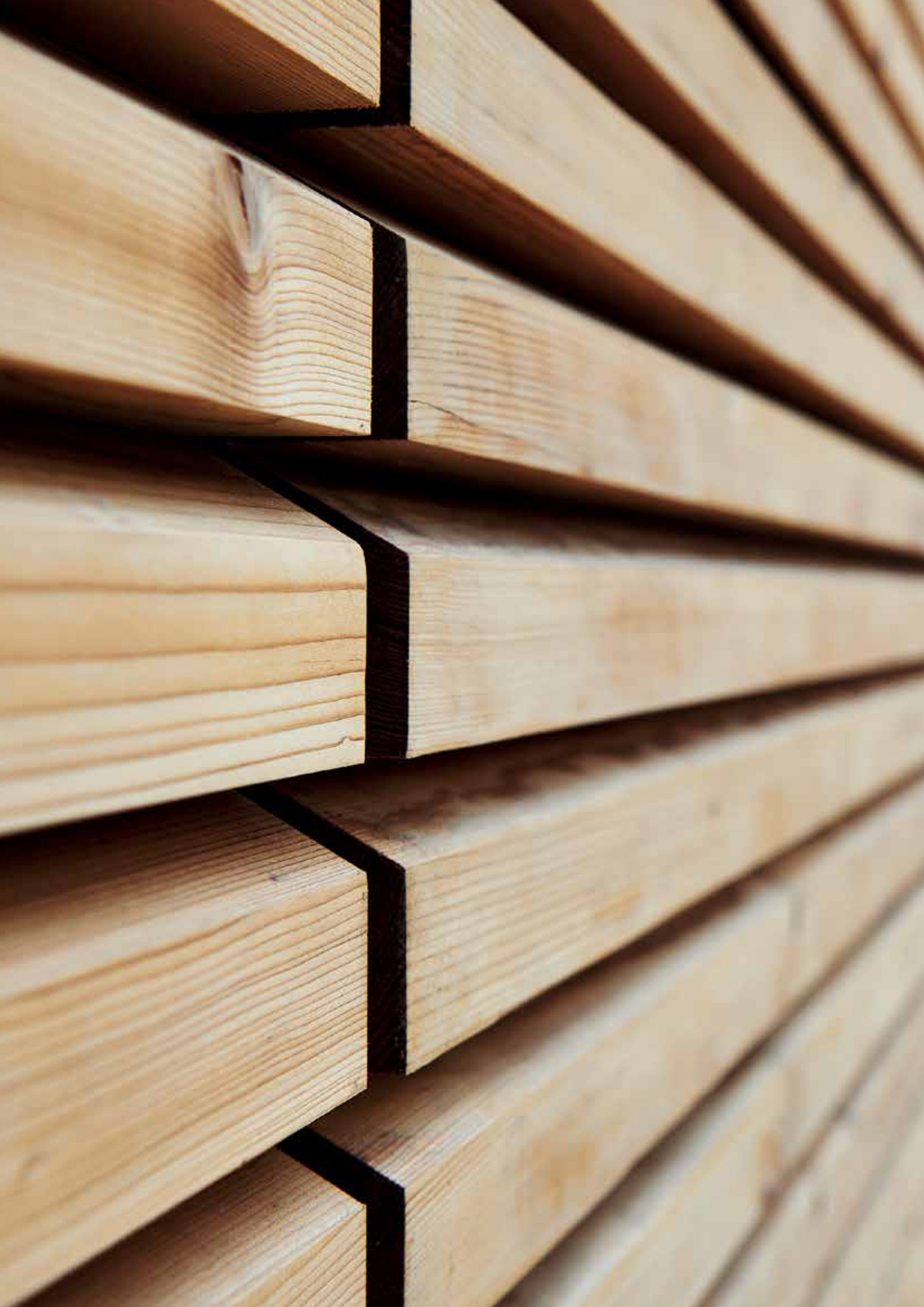

nature line | by I-door

Voor

Na

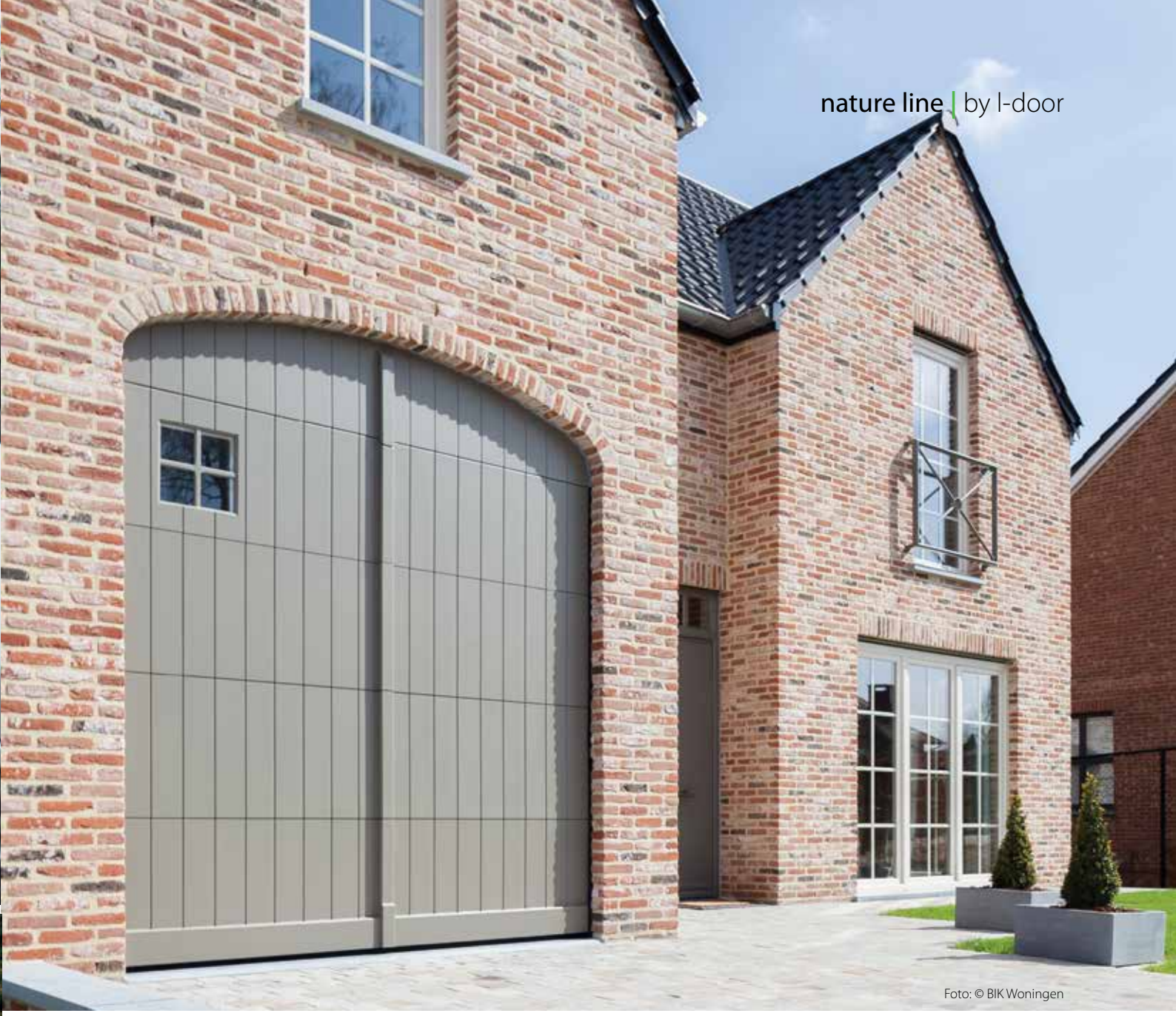

Foto: © BIK Woningen

De **Nature Line STC** geeft karakter aan uw woning

AUTHENTIEK KARAKTER

Een huis, villa of gerestaureerde hoeve is veel meer dan enkel een woongelegenheid, het is de expressie van de bewoners. Daarom kiest u voor de beste natuurlijke materialen die perfect aansluiten bij de authenticiteit van uw woning. Om uw woning nog meer karakter te geven heeft L-DOOR de Nature Line STC ontwikkeld. Een volledig op maat gemaakte collectie van kwalitatieve houten poorten.

KWALITATIEVE MATERIALEN

Voor uw poort selecteert L-DOOR de meest kwalitatieve materialen. Bovendien is elke poort uniek. Uw L-DOOR adviseur begeleidt u met deskundig advies doorheen de gevarieerde mogelijkheden. Een houten sectionale poort uit de Nature Line geeft ongetwijfeld een meerwaarde aan uw vastgoed. Een exclusieve poort, voor exclusief vastgoed of gewoon omdat u ervan houdt.

nature line | by I-door

VERSCHEIDENE HOUTSOORTEN

Iedereen is uniek, dus ieders smaak ook. Daarom bieden wij onze exclusieve houten poorten aan in verschillende kwaliteitsvolle materialen zoals afzelia, afrormosia, ceder, padouk, meranti of garant. Indien u voor een natuurlijk product kiest is geen enkel paneel identiek hetzelfde, wat uw poort uniek maakt.

Wij geven uw houten poort minimum één kleurloze beschermlaag, maar uiteraard kunnen wij deze ook lakken in de kleur van uw dromen. Ideaal om uw nieuwe kwaliteitspoort af te stemmen op de kleur van uw deuren en ramen.

AFWERKING

Uw houten sectionale garagepoort wordt ook langs de binnenzijde voorzien van een kwalitatieve afwerking.

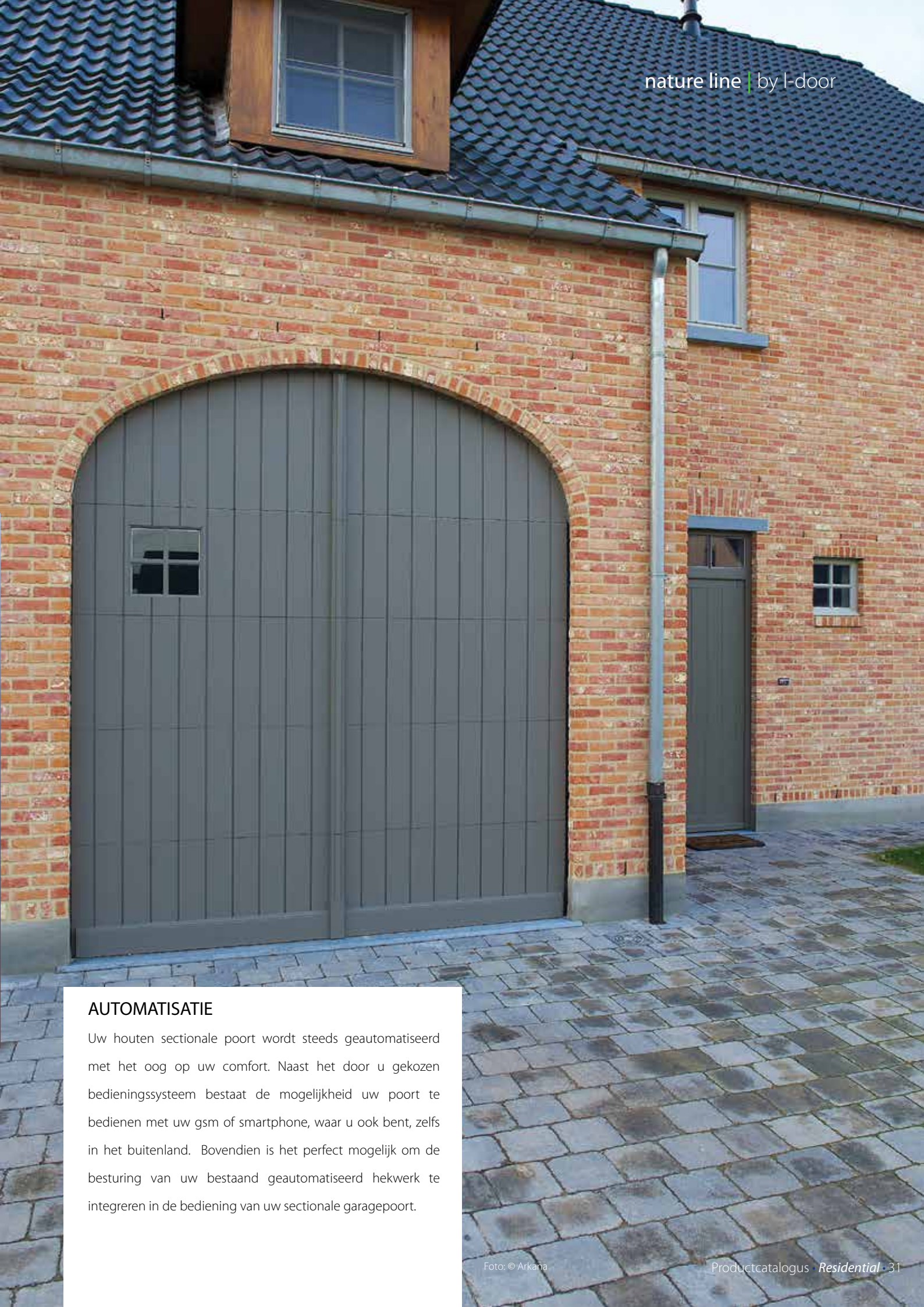

AUTOMATISATIE

Uw houten sectionale poort wordt steeds geautomatiseerd met het oog op uw comfort. Naast het door u gekozen bedieningssysteem bestaat de mogelijkheid uw poort te bedienen met uw gsm of smartphone, waar u ook bent, zelfs in het buitenland. Bovendien is het perfect mogelijk om de besturing van uw bestaand geautomatiseerd hekwerk te integreren in de bediening van uw sectionale garagepoort.

Foto: © Arkana

Nature Line STL, een moderne toets met natuurlijke materialen.

Voor bouwers en verbouwers die van een moderne woning houden, maar toch natuurlijke materialen wensen te gebruiken, heeft L-DOOR de Nature Line STL ontwikkeld. Een gamma van sectionele poorten opgebouwd uit hout, met oog voor een gestroomlijnd design.

Verschillende materialen zoals bijvoorbeeld Plato, Free Willy of iroko behoren tot de uitgebreide mogelijkheden. Kiest u voor Plato dan krijgt uw poort het label 'Green Concept'. Uw poort wordt opgebouwd met FSC-hout én gelakt met een watergedragen en solventvrije beschermlaag.

De Nature Line STL is ook beschikbaar in CRE-8-IVE uitvoering.

PLATO® OUTDOOR wood concepts

Voor renovatie

Na renovatie

I-door

ONTDEK HET GAMMA VAN DE PUMA LINE IN ONZE SHOWROOM

(open op afspraak - zie p.49)

puma line | by I-door

De **Puma Line STL** combineert topdesign met maatwerk

L-DOOR slaat de handen in elkaar met RENSON®. In een uniek partnership wordt de Puma Line STL bekleed met lamellen van RENSON®.

Design, creativiteit, innovatie en maatwerk worden toegepast op het hoogste niveau om u, als veeleisende klant een topproduct aan te bieden. Bovendien is dit concept perfect uitvoerbaar in hetzelfde vlak als de gevelbekleding. L-DOOR bouwt uw sectionale droom op maat. We selecteren enkel de meest kwalitatieve materialen, vandaar onze samenwerking met RENSON®, en zorgen ervoor dat uw poort naadloos aansluit bij uw bouwstijl. Zo geeft een garagepoort van L-DOOR een meerwaarde aan uw vastgoed.

Onze adviseur komt graag bij u langs om alle mogelijkheden toe te lichten. Uiteraard helpen we u ook graag verder in onze showroom. Hierbij mag u gerust veeleisend zijn.

RENSON®
Creating healthy spaces

In samenwerking met architectenbureau 2 VOOR A

De **Puma Line STX**, geschikt voor elke bouwstijl

Kiest u voor een strakke bouwstijl dan zal de Puma Line STX u zeker en vast kunnen bekoren. Uw sectionaalpoort wordt voorzien van gevelbekledingsmateriaal waarbij steeds gekozen wordt voor de beste leveranciers. Het creatief team van L-DOOR staat steeds open voor uw eigen ideeën.

In samenwerking met architect Eva Dooms

In samenwerking met architectenbureau Annelies Paulussen

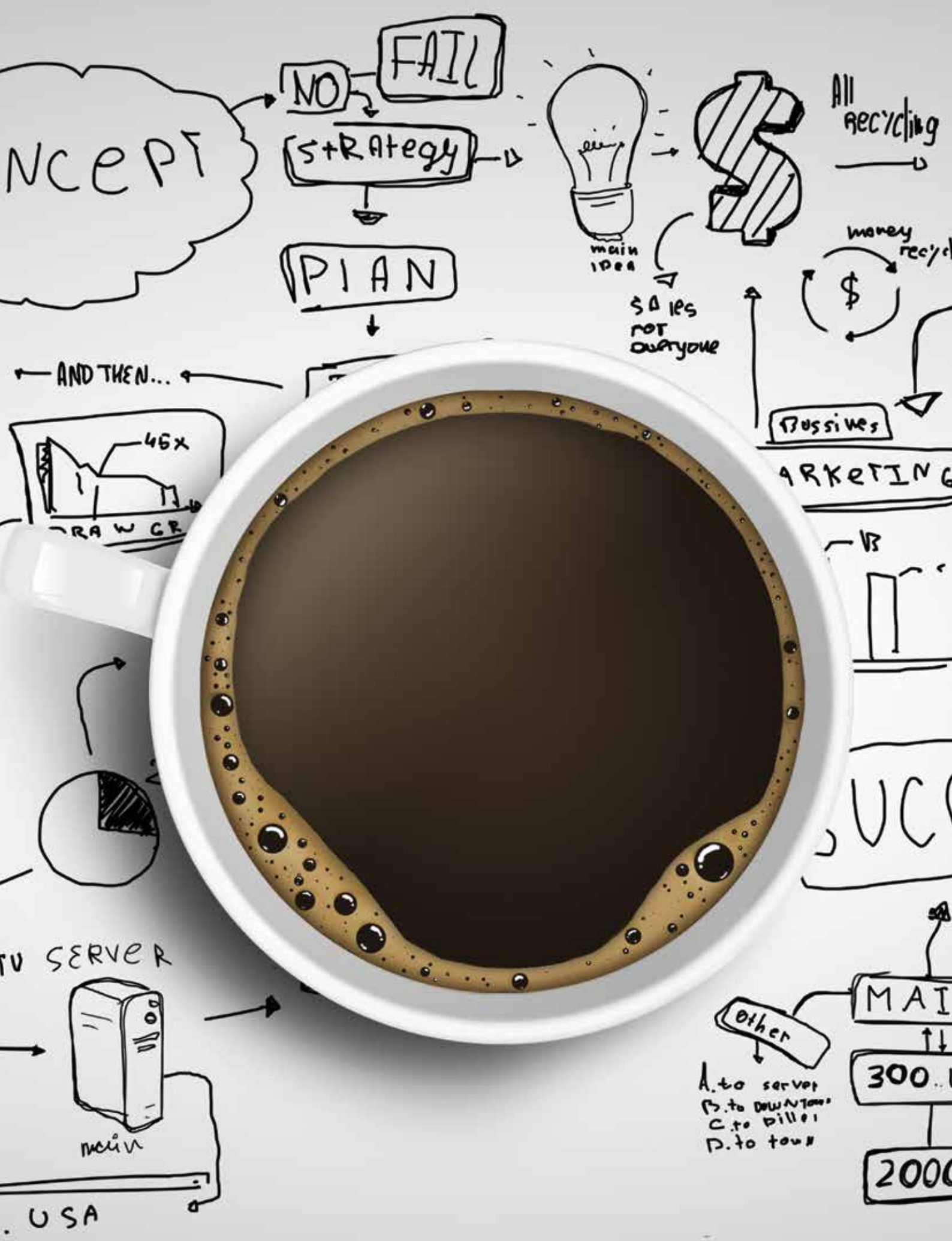
NCEPT
NO
FAIL
STRATEGY
PLAN
main idea
All recycling
money
$
AND THEN...
45x
Bussines
ARKETING
SERVER
main
USA
other
A. to server
B. to DOWNTOWN
C. to pillar
D. to town
MAI
300
2000

LAAT U ONLINE INSPIREREN OP WWW.CRE-8-IVE.BE

CRE8IVE
by l-door

Teken je eigen droomproject

We make your sectional door **invisible**

De laatste innovaties binnen het gamma van de Nature Line en Puma Line werden ondergebracht in de business unit CRE-8-IVE by L-DOOR. Dit is de denktank van L-DOOR waar steeds op zoek wordt gegaan naar nieuwe toepassingen en materialen. Bij deze projecten wordt de sectionale garagepoort geïntegreerd in hetzelfde vlak als de bovenliggende of naastliggende gevelbekleding. Voor deze (geventileerde) gevelbekleding wordt uitsluitend samengewerkt met gerenommeerde producenten van kwalitatieve gevelbekledingsmaterialen. Deze projecten steunen op een nauwe samenwerking en wisselwerking tussen architect en fabrikant, waarbij constant op zoek wordt gegaan naar nieuwe materialen en toepassingen. L-DOOR zorgt voor de volledige opvolging van het project, waarbij de plaatsing van zowel poort als gevelbekleding in eigen beheer uitgevoerd worden.

De L-DOOR R&D afdeling gaat dan ook constant op zoek naar nieuwe mogelijkheden en toepassingen. Dit jaar werd ook een nieuwe toonzaal geopend waar deze materialen in hun specifieke toepassing te bekijken zijn. Deze is op afspraak toegankelijk voor architecten en hun klanten.

Nature Line STL, een strak architecturaal concept met natuurlijke materialen

In samenwerking met architect Femke Vandenbroeck

Klanten die kiezen voor de Nature Line, houden van natuurlijke materialen. Maar wat als u graag bouwt binnen een strak kader? Ook dan kan u kiezen voor de natuurlijke look van hout. De business unit CRE-8-IVE by L-DOOR zorgt zowel voor de gevelbekleding als de sectionale garagepoort.

Ook de voordeur kan mee geïntegreerd worden, en zelfs de ramen kunnen een onderdeel worden van dit unieke concept. Bij de nieuwste innovatie wordt de sectionale garagepoort bekleed met Woodface®. Deze verticale gevelbekleding bestaat uit houten massieve profielen in Western Red Ceder in 3 verschillende breedtes en diktes, gecombineerd met een aluminium profiel met mogelijkheid tot afwerking met diffuser voor LED-integratie.

In samenwerking met Outdoor Wood Concepts
Design Woodface®: Roel Vandebeek

In samenwerking met architect Peter Vanderhoydonk

In samenwerking met architect Annelies De Becker

Integreer de **Puma Line STL** in de gevelbekleding.

De bouwheer die kiest voor de Puma Line STL, kiest in één klap voor twee gerenommeerde fabrikanten van innovatieve materialen. De samenwerking met RENSON resulteert in een topproduct dat de naam Puma Line STL draagt. De sectionale garagepoort én de boven- en rondomliggende gevelbekleding worden voorzien van lamellen van RENSON. Dit geheel oogt zeer strak en is een streling voor het oog. Wenst u meer dan enkel de sectionaalpoort en vaste wanden. Dan kan L-DOOR er ook voor zorgen dat uw voordeur en eventueel een raam bekleed wordt met deze lamellen. L-DOOR is exclusief verdeler van lamellen van RENSON in combinatie met een sectionale garagepoort.

RENSON® Creating healthy spaces

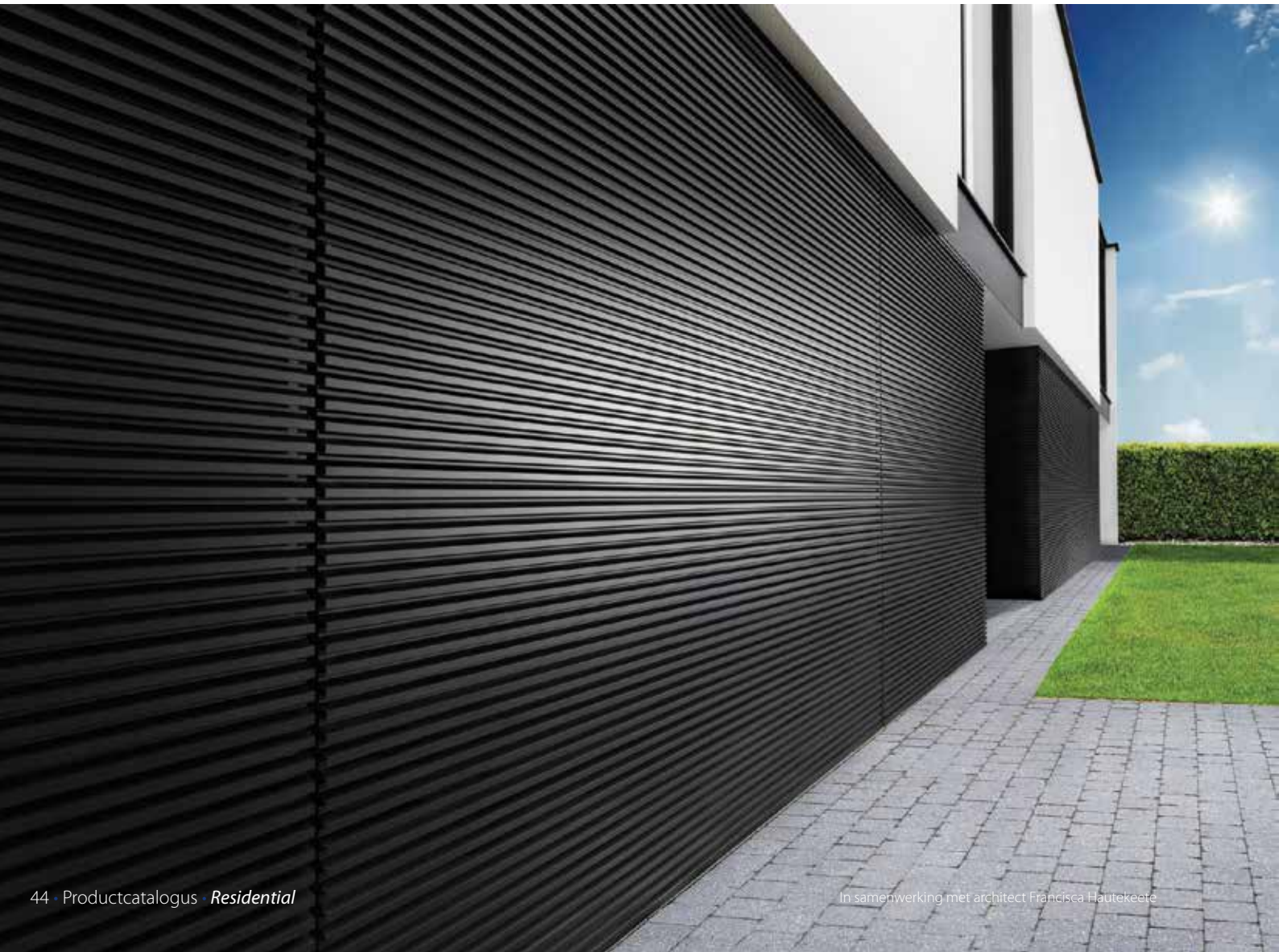

In samenwerking met architect Francisca Hautekeete

In samenwerking met architect Grégory Dellicour

In samenwerking met architect Wim Baekelandt

CREATIVE by l-door

Tal van mogelijkheden met de **Puma Line STX**.

Kiest u graag voor een strak concept, maar in een vlakke uitvoering? Dan is de Puma Line STX exact wat u zoekt. Ook hier werkt L-DOOR nauw samen met gerenommeerde fabrikanten van kwalitatieve gevelbekledingsmaterialen. Gevel- en poortbekleding met Trespa, Rockpanel, VM Zinc en Eternit behoren tot de uitgebreide mogelijkheden. De Puma Line STX heeft een tijdloos design dat absoluut een meerwaarde zal betekenen voor het architecturale concept van uw woning. De L-DOOR R&D-afdeling is constant op zoek naar nieuwe toepassingen en materialen. Heeft u zelf een idee? L-DOOR staat open voor alle suggesties.

TRESPA Rockpanel VMZINC passionate about zinc Eternit

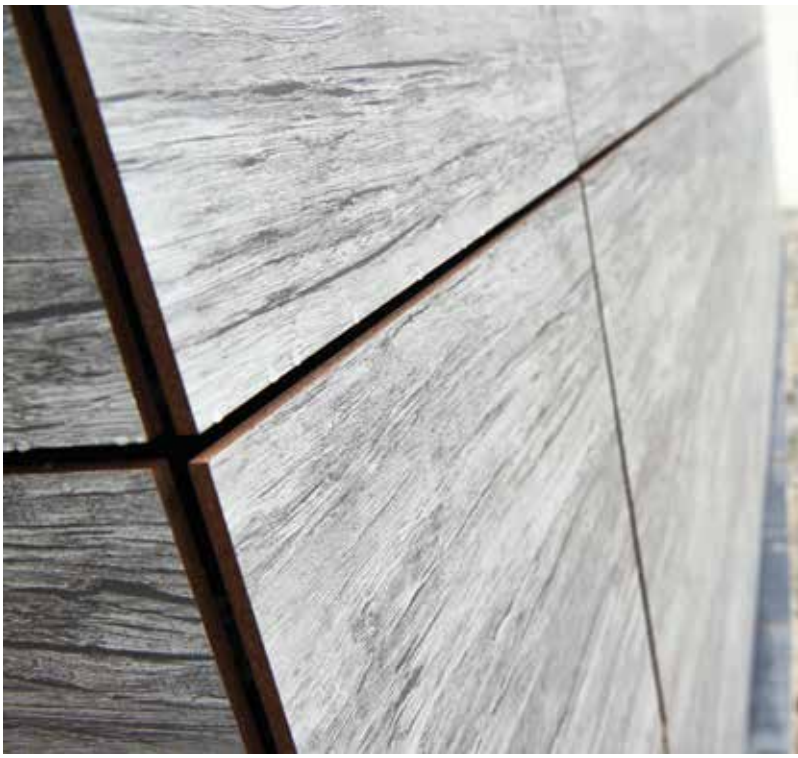

In samenwerking met Architecten De Bruyn

In samenwerking met Architectenbureau Annelies Paulussen

Laat u **inspireren** in onze **showroom**.

U wenst een innovatief product om uw unieke droomwoning te bouwen. Of u bent een architect en bent steeds op zoek naar de nieuwste toepassingen en materialen. U hebt inspiratie opgedaan in deze catalogus maar wenst deze materialen en de verschillende toepassingen ook in het echt te bekijken. Dat kan! Onze adviseurs leiden u graag met kennis van zaken rond in onze gloednieuwe showroom. De focus ligt op de business unit CRE-8-IVE by L-DOOR waarbij de sectionale garagepoort geïntegreerd wordt in de gevelbekleding.

Het creatieve R&D-team van L-DOOR staat steeds open voor nieuwe toepassingen en materialen, mits dit technisch mogelijk is. Hebt u een idee of wenst u onze toepassingen van naderbij te bekijken. Maak gerust een afspraak met één van onze adviseurs.

Showroom CRE-8-IVE by L-DOOR (enkel op afspraak)
Affligemstraat 410
B-1770 Liedekerke
T 0032 (0)53 64 44 00
F 0032 (0)53 66 94 02
info@cre-8-ive.be
www.cre-8-ive.be

Twee nieuwe **hardwaresystemen** voor nog meer comfort én veiligheid.

L-DOOR heeft twee nieuwe hardwaresets ontwikkeld. Hierdoor is het mogelijk om voor iedere situatie een kwalitatieve en ideale oplossing te bieden.

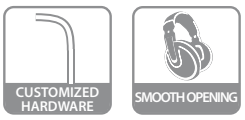

G200

Bij het hardwaresysteem G200 is een vrije bovenruimte vereist van 200mm. Bij alle geleidingssystemen wordt er uitsluitend gebruik gemaakt van verzinkte en gepoedercoate torsieveren, die zich bij de G200 boven de sectionale garagepoort bevinden.

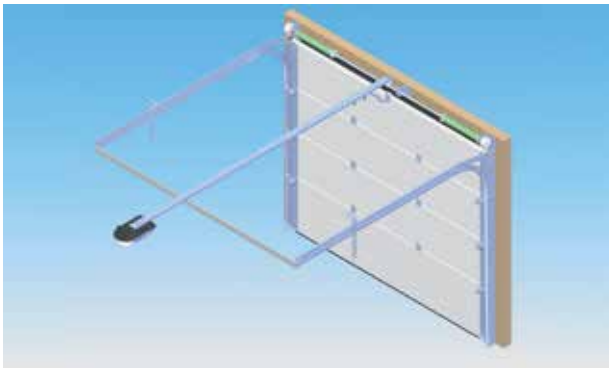

G100/ R60

Voor garages met een beperkte inbouwhoogte heeft L-DOOR het hardwaresysteem G100 ontwikkeld. Dit geleidingssysteem heeft slechts een inbouwhoogte van 80mm nodig in de eerste slag boven de dagmaat. In de tweede wordt dit 50mm. De torsieveren bevinden zich bij de G100 aan het eind van de horizontale rails.
Het hardwaresysteem R60 met rechte rail wordt toegepast op garagepoorten uit het gamma van de Nature Line en Puma Line.

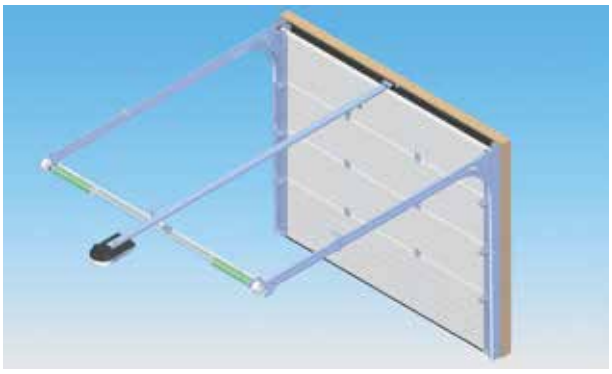

NIEUW: VA Isolator

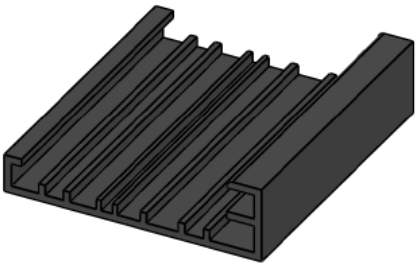

Deze innovatie berust op het principe van het vasthouden van lucht, omdat stilstaande lucht zelf een goede isolator is. De VA Isolator vermijdt de 'koudebrug' en zorgt tevens ook voor een actieve vorm van geluidsisolatie.

Slimme innovaties om uw sectionaalpoort nog beter te maken

Smart-Connection®

De gepatenteerde Smart-Connection® is de verbinding tussen de horizontale en verticale rails. Onze innovatieve oplossing zorgt ervoor dat uw sectionaalpoort nagenoeg geluidloos opent en sluit en bovendien minder slijtagegevoelig is.

Aluminium bocht

In het hardwaresysteem wordt er standaard gebruik gemaakt van een in aluminium uitgevoerde bocht. Dit hoogwaardige materiaal geeft de bocht een perfecte pasvorm en voorkomt een vroegtijdige slijtage.
De toprails zijn uit één stuk gebogen om een rustige, geluidloze loop te garanderen.

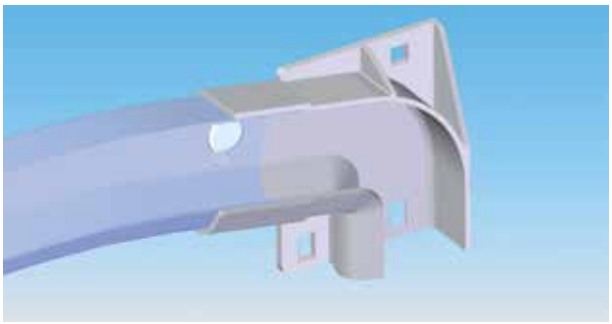

V-gevormde rails

De rails hebben de vorm van een V, waardoor de kogelgelagerde looprollen in de rails gegarandeerd zijn van een soepele en stabiele loop én de levensduur verlengd wordt.

Gepoedercoate torsieveren

De torsieveren van uw sectionale garagepoort worden steeds op maat gemaakt, afhankelijk van de afmeting en het gewicht. De torsieveren zorgen voor een perfecte uitbalancering van het poortblad. In functie van het type railsysteem worden de kabeltrommels aangepast. De torsieveren worden steeds voorzien van een stalen veeras met bijhorende gelagerde platen. De torsieveren van L-DOOR worden steeds voorzien van een poedercoating in zilvergrijs, waardoor de levensduur verlengd wordt met maar liefst 40%.

www.L-door.be
SECTIONELE POORTEN PORTES SECTIONNELLES

Voor elke **sectionale garagepoort** de beste motor.

Combineer de voordelen van een sectionale poort met automatisatie en u heeft meteen de meest gebruiksvriendelijke garagepoort. Onze motoren zijn stuk voor stuk kwalitatief en gebruiksvriendelijk en worden standaard geleverd met twee afstandsbedieningen. De bediening kan uitgebreid worden met tal van accessoires. Ook andere bedieningen zijn mogelijk, bijvoorbeeld in combinatie met uw geautomatiseerd tuinhek of via een GSM-module. Bovendien blijft het steeds mogelijk om, mits ontgrendeling van de motor, de poort manueel te bedienen bij een eventuele stroompanne. De motor is standaard voorzien van een ophefbeveiliging om ongewenst openen van de poort te voorkomen.

Gecertificeerde kwaliteit

Voor elke sectionale garagepoort op maat, bieden wij u een L-DOOR motor op maat. Onze motoren worden in een testcentrum getest en door onafhankelijke en erkende instituten gecertificeerd. Onze motoren voldoen aan de eisen van de Europese-norm 13241-1.

Onze motoren voldoen, zoals bewezen, aan alle wettelijke normen en bieden daarnaast innovatieve en gepatenteerde veiligheidsfuncties. Alle systemen worden volgens DIN ISO 9001 en DIN ISO 14001 vervaardigd.

1. Motor inclusief rail
2. Draadloze handzender
3. Drukknop voor bediening binnen (optioneel)
4. Draadloos codeklavier (optioneel)
5. Fotocelbeveiliging (optioneel)

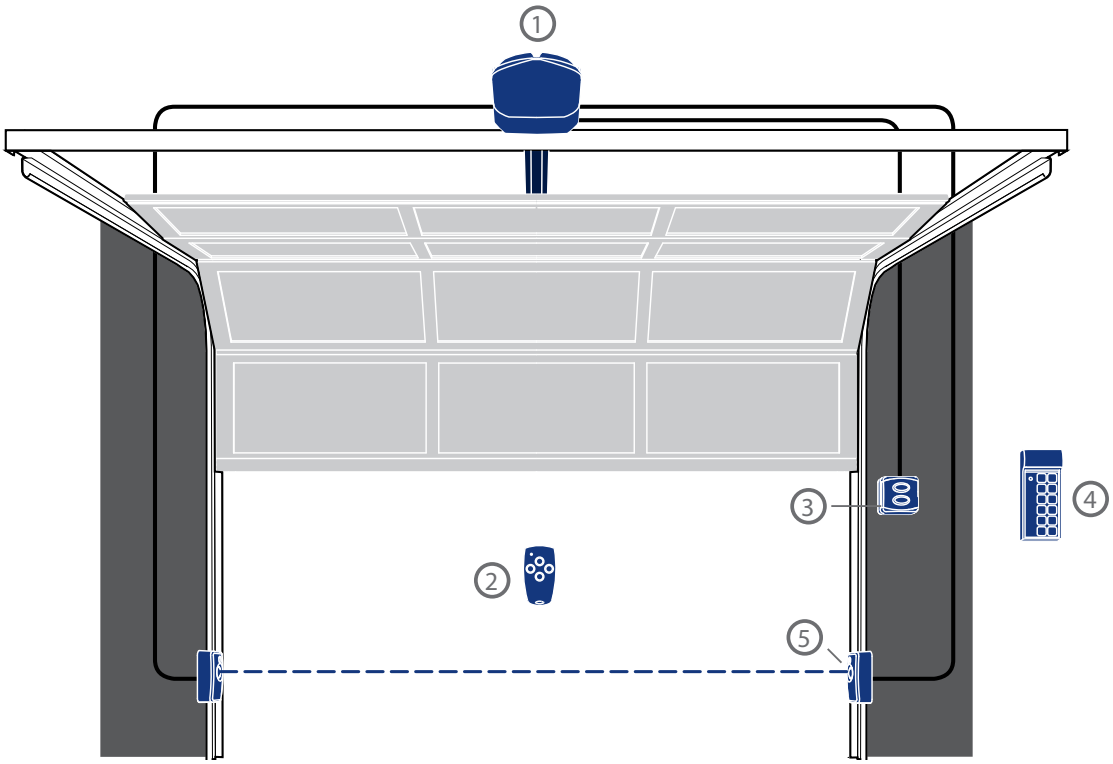

De nieuwe 2-serie

L-DOOR 260 - 270 - 280

Dit is de klassieker onder de motoren. Reeds de vijfde generatie én consequent doorontwikkeld conform de technologische vooruitgang. LED-verlichting, stroombesparend, poortsparende besturing, gevoelige hindernisherkenning, anti-ophefbeveiliging en gemakkelijke bediening. Traditie en vooruitgang gaan hier hand in hand. Veilig en comfortabel.

Deze motor wordt standaard voorzien bij sectionale garagepoorten uit het gamma van de Section Line, indien u kiest voor automatisatie.

Technische gegevens vindt u vanaf pagina 76 in deze productcatalogus.

De nieuwe 3-serie

L-DOOR 360 - 370 - 380

Bij de nieuwe reeks motoren in hoogglans wit staan design en energiebesparing voorop. Alles wat de 2-serie u biedt en nog veel meer. De gepatenteerde blueline-technologie reduceert namelijk het energieverbruik tot een minimum, de innovatieve speed-functie zet daarnaast de aandrijving met maximum snelheid in beweging. De LED-verlichting aan beide zijden zorgt voor een ongeëvenaarde helderheid en lichtsterkte.

Deze motor wordt standaard voorzien bij sectionaalpoorten uit het gamma van de Nature Line en Puma Line. Mits meerprijs kan u ook uw sectionale garagepoort uit het gamma van de Section Line uitrusten met dit type motor.

Technische gegevens vindt u vanaf pagina 76 in deze productcatalogus.

Bediening met **nieuwe** draadloze **technologie**.

128
ADVANCED ENCRYPTION STANDARD

AES 128 Advanced Encryption Standard

De draadloze bediening van de nieuwe motoren uit de 2-serie en 3-serie is voorzien van AES. Dit staat voor Advanced Encryption Standard (AES) en is een computerversleutelingstechniek die onder andere ook gebruikt wordt voor wireless LAN, Skype en Windows. De Amerikaanse regering gebruikt de techniek voor het beveiligen van geheime staatsdocumenten. Kortom, AES kenmerkt zich door de combinatie van veiligheid, prestatie, efficiëntie, eenvoud en flexibiliteit. AES behoort tot de door het project NESSIE* aanbevolen cryptografische algoritmen. Het signaal dat u met draadloze bedieningen naar uw motor stuurt is beveiligd zodat u met een comfortabel en zeker gevoel uw woning kan verlaten.

*NESSIE (New European Schemes for Signatures, Integrity and Encryption) is een Europees onderzoeksproject met als doel de wetenschap en de regeringen een keuze aan geteste cryptografische overdrachtsvormen ter beschikking te stellen.

LED-verlichting voor optimaal rendement en comfort.

LED

De nieuwe motoren zijn voorzien van energiebesparende en zeer duurzame LED-verlichting. Op verzoek kan de lichtopbrengst zelfs verdubbeld worden. De L-DOOR 2-serie is voorzien van 8 LEDS die goed zijn voor 40 W. Deze motor kan uitgebreid worden tot 16 LEDS met 80 W. De L-DOOR 3-serie is standaard voorzien van 2 keer 10 LEDS die 80 W aan licht geven. Deze verlichting kan uitgebreid worden tot 160 W.

Geïntegreerde battery **back-up**.

Ter bescherming tegen stroomuitval kan een battery back-up worden aangesloten. Bij de L-DOOR 3-serie kan deze batterij zelfs geïntegreerd worden in de behuizing. Deze schuift er helemaal in en verdwijnt achter het afdekplaatje.

Comfort naar keuze met de uitgebreide **bedieningsmogelijkheden**

COMFI CONTROL

Standaardbediening

Bij een geautomatiseerde poort worden er steeds 2 zenders met 2 kanalen en een zenderhouder geleverd.

Optionele bedieningen

De 12 Volt-stekker stopt u in de sigarenaansteker van uw wagen

Met een draadloze vaste drukknop opent u de poort automatisch van binnen.

De vingerprintlezer kan ingebouwd worden in de poort, vast paneel of deur. Het signaal wordt draadloos naar de bijhorende ontvanger gestuurd die op de motor is aangesloten.

Een handig en discreet vormgegeven codeklavier

Uw sectionale poort kan ook worden bediend met een inbouw- of opbouwsleutelschakelaar

De elektronische contactsleutelbediening wordt, amper zichtbaar, in de muur gemonteerd

Veiligheid boven alles

Veerbreukbeveiliging

De veren van uw poort worden op maat gemaakt volgens het gewicht en de afmeting van uw poort. Veren zijn echter steeds onderhevig aan normale slijtage. De veerbreukbeveiliging beschermt uw garagepoort en u als gebruiker bij een eventuele veerbreuk.

Vingerklembeveiliging

Dankzij de vingerklembeveiliging is het uitgesloten dat de vingers tussen de panelen van uw sectionale poort klem geraken.

Optioneel: Fotocelbeveiliging

De L-DOOR fotocel 'Eagle Eye' combineert veiligheid met een extra gebruiksgemak. Onderaan uw poort loopt een infraroodstraal. Wordt tijdens het sluiten de straal onderbroken, dan zal de poort automatisch terug openen. Deze optie laat u ook toe de poort automatisch te laten sluiten.

Optioneel: Noodontkoppeling

Kiest u voor een geautomatiseerde sectionaalpoort en is dit de enige toegang tot uw garage? Dan raden wij u een noodontkoppeling aan. Bij een eventuele stroomuitval kan u langs de buitenzijde van uw garage de motor ontkoppelen en uw sectionaalpoort manueel openen.

Optioneel: Doorloopbeveiliging

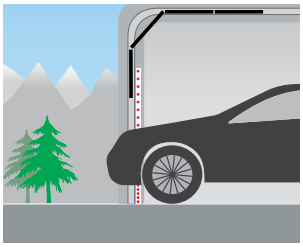

Met de nieuwe lichtgordijnen van L-DOOR wordt het directiegebied binnen de dagmaat van uw sectionale garagepoort fors uitgebreid. Dit betekent dat werkelijk alles gedetecteerd wordt, van spelende kinderen tot en met een nieuwe wagen.

Optioneel: Elektronische anti-vingerklembeveiliging

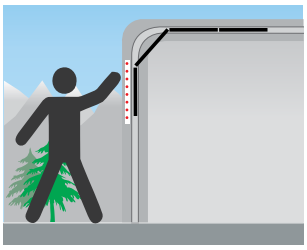

Om maximale veiligheid te garanderen, lanceert L-DOOR de elektronische anti-vingerklembeveiliging. Deze beveiliging wordt langs de buitenzijde bevestigd, ter hoogte van het scharnierpunt van de panelen, waardoor de poort automatisch zal stoppen als er een object in het detectiegebied terecht komt.

Onderloopbeveiliging

Elke geautomatiseerde L-DOOR garagepoort wordt steeds uitgerust met een onderloopbeveiliging. Op deze manier garanderen wij de veiligheid van uw gezinsleden. Een sluitende poort wordt bij weerstand automatisch gestopt. Het poortblad zal vervolgens terug enkele centimeter naar boven gaan zodat een eventuele hindernis kan verwijderd worden.

t-door

Verleng zelf de **garantie** van uw sectionale garagepoort **tot 10 jaar***.

FULL SERVICE

Net als uw wagen bestaat een sectionale poort uit mechanische onderdelen. Ondanks het gebruik van kwalitatieve onderdelen wordt sterk aangeraden om uw poort jaarlijks te laten controleren door onze bekwame vakmensen. In de meeste gevallen is er niets aan de hand en wordt alles enkel gecontroleerd en gesmeerd. Op deze manier verhoogt u de levensduur van uw sectionale poort en blijft u gespaard van onvoorziene kosten. L-DOOR denkt aan uw budget en biedt u daarom een onderhoudscontract op maat aan. Bovendien profiteert u van een verlengde garantietermijn.

Voor alle poorten van het merk L-DOOR geniet u, bij het afsluiten van een onderhoudsovereenkomst, van een uitgebreide garantie op de mechanische onderdelen van uw sectionale poort, dit tot 10 jaar na de oorspronkelijke installatiedatum van de poort! Heeft u een L-DOOR poort met L-DOOR motor, dan geniet u bovendien van een verlengde garantie tot max. 5 jaar (na plaatsing) op de motor, bij het afsluiten van een onderhoudsovereenkomst voor de volledige periode van 5 jaar.

Wat houdt een preventief onderhoud in?

- Volledig nazicht en bijregelen van uw sectionale poort en veren;
- Smeren van de poort;
- Nauwkeurig nazicht van de staalkabels (bevestiging op de poort en trommels, de omloopwielen, slijtage,…);
- Nazicht en controle van de verschillende beveiligingen (veerbreukbeveiliging, onderloopbeveiliging, werking van de fotocellen,…);
- Sectionale poorten, uitgerust met een motoraandrijving, worden onderworpen aan een volledig nazicht van de instellingen en de werking;
- Vervanging van eventueel beschadigde onderdelen welke cruciaal zijn voor een goede werking van uw poort.

TOT
10
JAAR
GARANTIE

*Mits afsluiten van een onderhoudscontract.
Raadpleeg onze algemene voorwaarden voor meer info.

Technische informatie

Kenmerken van de Section Line paneelvarianten

De sectionale poorten uit de Section Line worden vervaardigd uit vingerklembeveiligde sandwichpanelen, bestaande uit een dubbelwandige verzinkte staalplaat waartussen, met een continu lamineerprocédé, polyurethaan wordt aangebracht. Polyurethaan (PUR) is vrij van hydrofluorocarbon (HFC), hydrochlorofluocarbon (HCFC) met een nulwaarde inzake ozonafbrekend potentieel (ODP) en is bijgevolg totaal in overeenkomst met de protocollen van Montreal en Kyoto. Dit garandeert een homogene celstructuur en een goede hechting. De staalbeplating is 0,5 mm dik (DIN 4102). De poorten worden zowel rondom als tussen de panelen onderling voorzien van rubber afdichtingsprofielen waardoor koude/warmte overdracht tot een minimum beperkt wordt (Upaneel = 0,5W/m^2/K). De geleidingsconstructie is geheel verzinkt en nastelbaar uitgevoerd. De looprollen zijn uitgevoerd met een nylon loopvlak (geruisarm en slijtvast) en voorzien van stofdichte zelfsmerende lagers.

De poorten van de types ST1/ST2/ST3/ST4/ST5/ST9/ST10/ST15/ST17/ST18/ST19/ST21 zijn standaard gemoffeld in RAL 9010 (klaar wit) met een laagdikte van 25 micron. Alle overige kleuren zijn mogelijk op alle poorten mits meerprijs. De types ST11, ST13, ST14 en ST16 zijn bekleed met een houtimitatiefilm.

Beschikbare hoogtes per paneelvariant

Paneelvariant	Omschrijving	Paneelhoogte 500 mm	Paneelhoogte 555 mm	Paneelhoogte 610 mm
ST1	Stucco, gelijnd	x		x
ST2	Vlak, gelijnd	x		x
ST3	Vlak, niet gelijnd	x	x	x
ST4	Stucco, niet gelijnd	x		x
ST5	Houtnerfimitatie, niet gelijnd	x		x
ST9	Houtnerfimitatie, gelijnd	x		x
ST10	Houtnerfimitatie, cassette	x		x
ST11	Houtimitatie, lichte eik, gelijnd	x		x
ST13	Houtimitatie, notelaar, gelijnd	x		x
ST14	Houtimitatie, donkere eik, gelijnd	x		x
ST15	Houtnerfimitatie, centraal gelijnd	x		
ST16	Houtimitatie, mahonie, gelijnd	x		x
ST17	Vlak, microline	x		x
ST18	Vlak, centraal gelijnd	x		
ST19	Vlak, bovenaan gelijnd	x		
ST21	Vlak, verticaal gelijnd	x		x

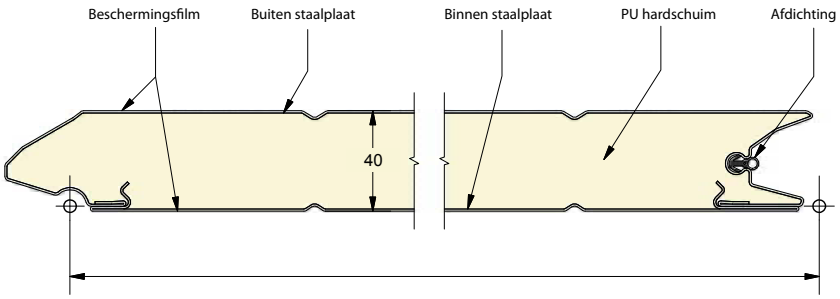

Cijfers

Paneelhoogte:	500 mm en 610 mm (alle types behalve ST7 en ST15, 18 en 19);
Paneeldikte:	42 mm
Plaatdikte:	0,5 mm
Gewicht:	+/- 12,5 kg/m^2
U-waarde paneel:	0,51 W/m^2K
Windbelasting:	windsnelheden tot +/- 120 km/u

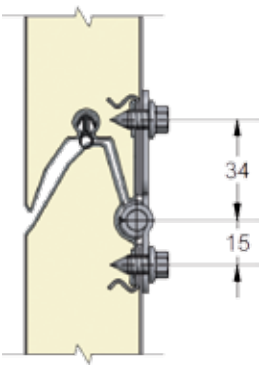

| Mogelijkheden ST10 Houtnerfimitatie cassette

Overzicht cassettes per poort

De mogelijke hoogtedagmaten zijn:
2.000 mm => 2.240 mm
2.480 mm => 2.740 mm

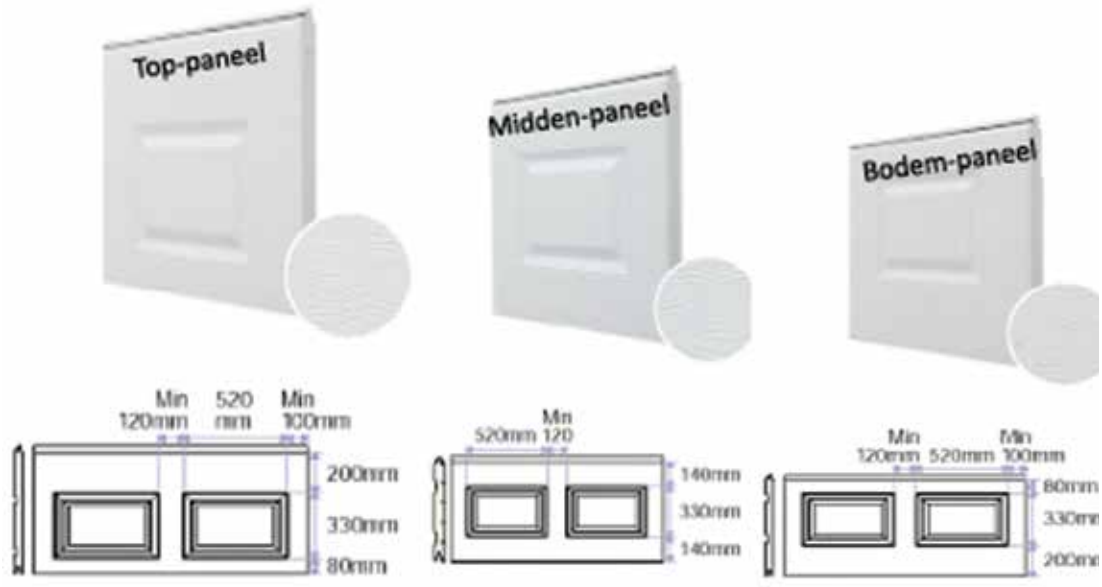

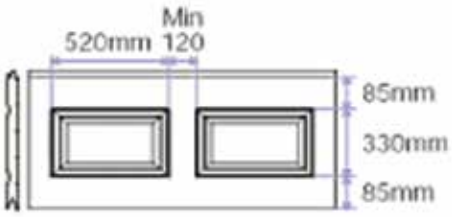

Mogelijke dagmaatbreedtes

Breedte in mm	-M-	Aantal cassettes	Mb-min	Mb-max
2220	120	3	100	210
2440	180	3	100	260
2640	230	3	100	310
2880	120	4	100	220
3280	200	4	100	300
3600	120	5	100	260
3945	200	5	100	272,5
4320	125	6	100	287,5
4698	200	6	100	289
5098	143	7	100	300
5440	200	7	100	300
5500	210	7	100	300
6050	163	8	100	374,5
6540	180	9	100	210

G100 - R60

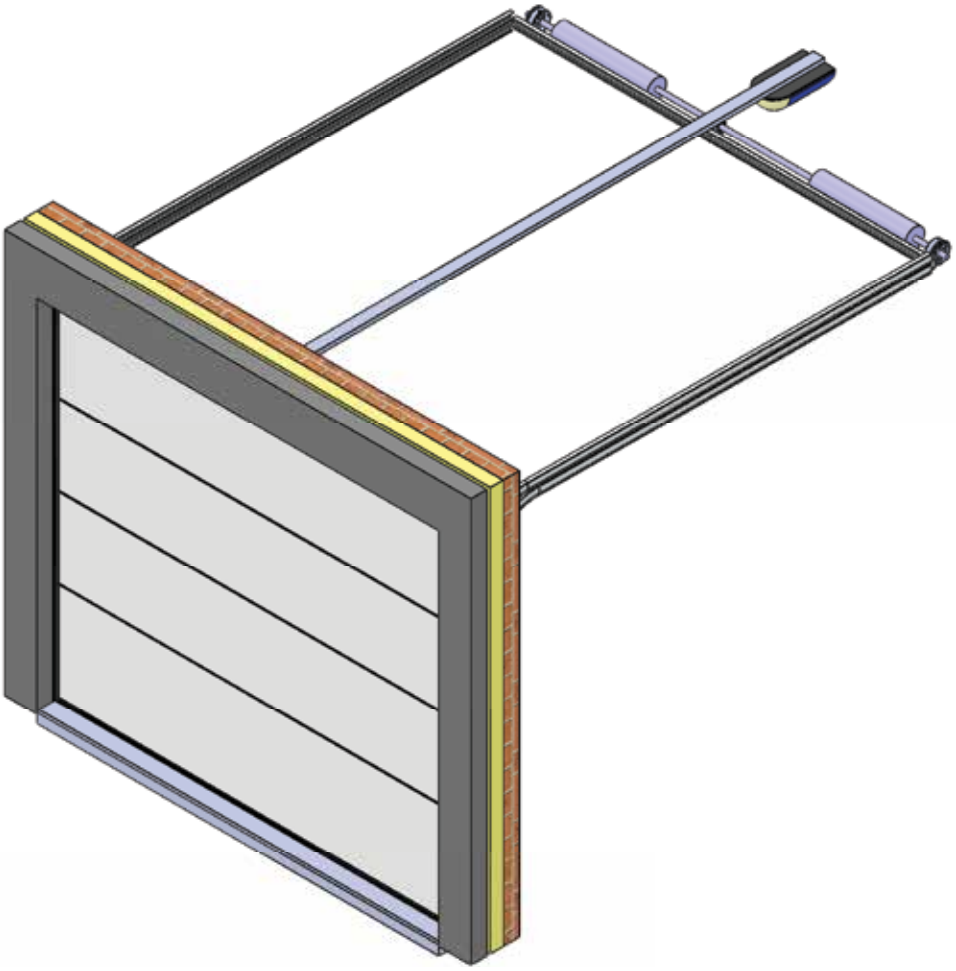

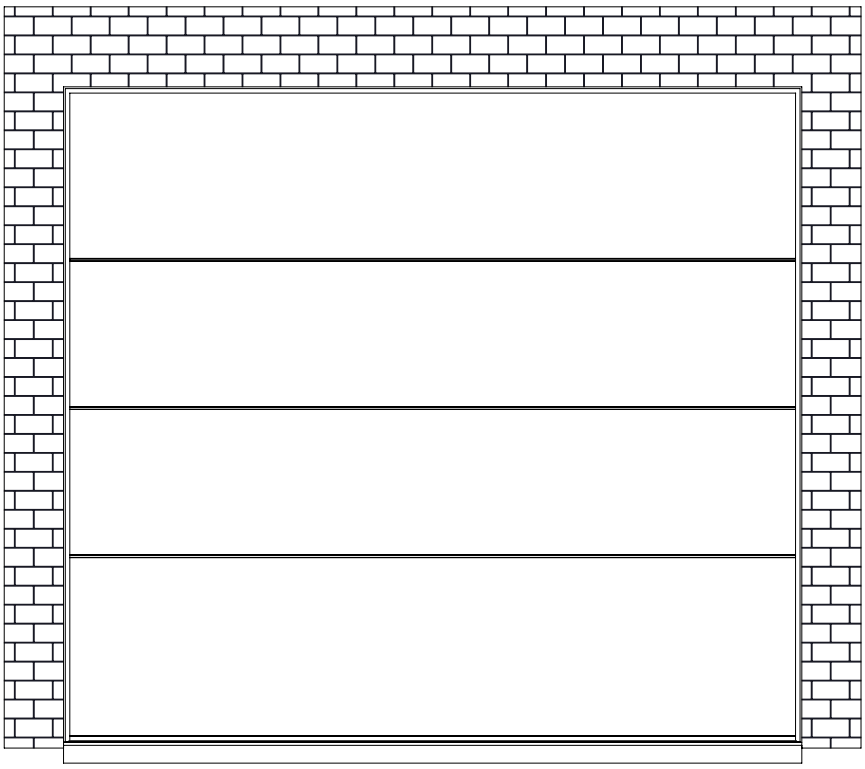

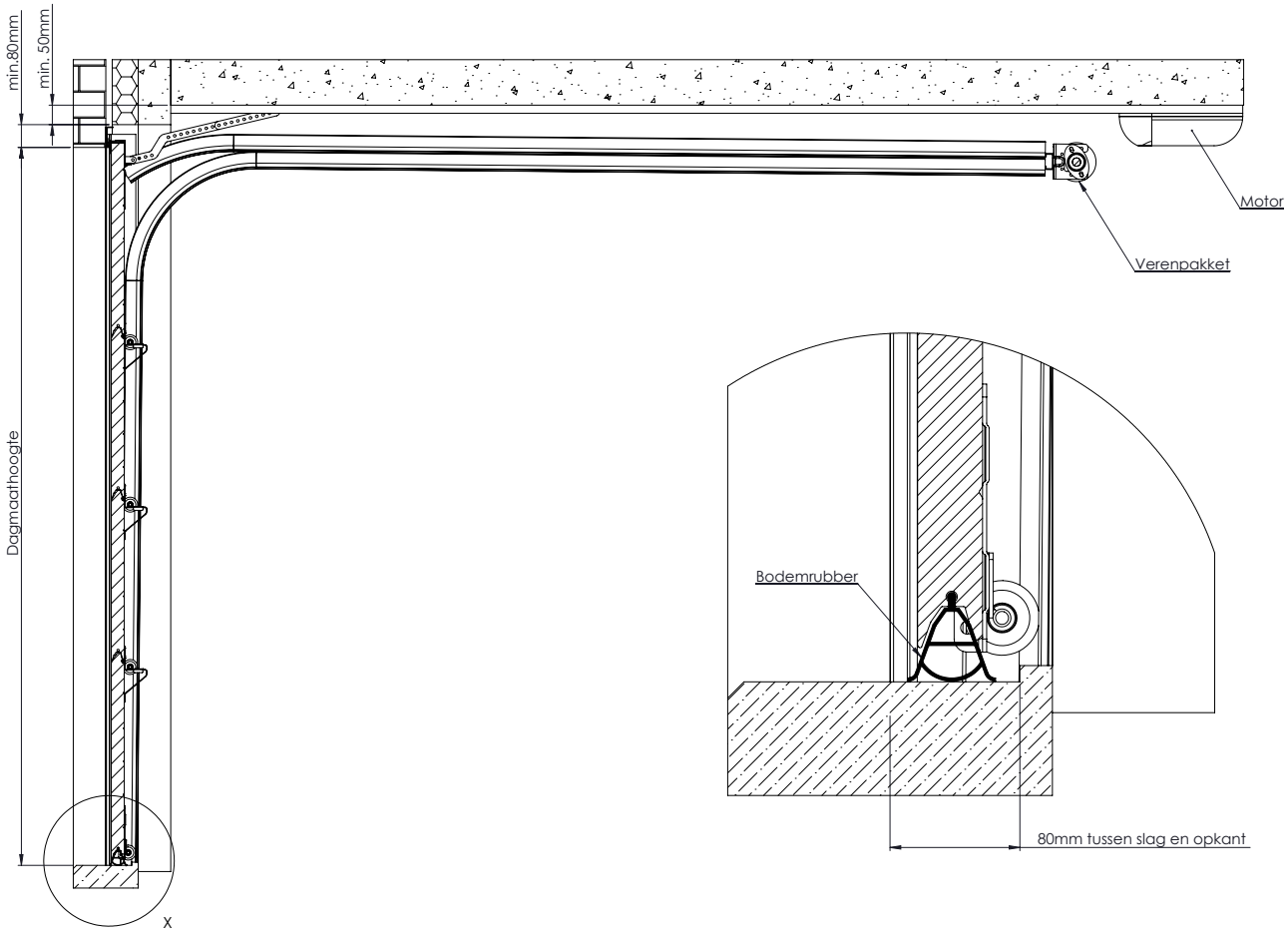

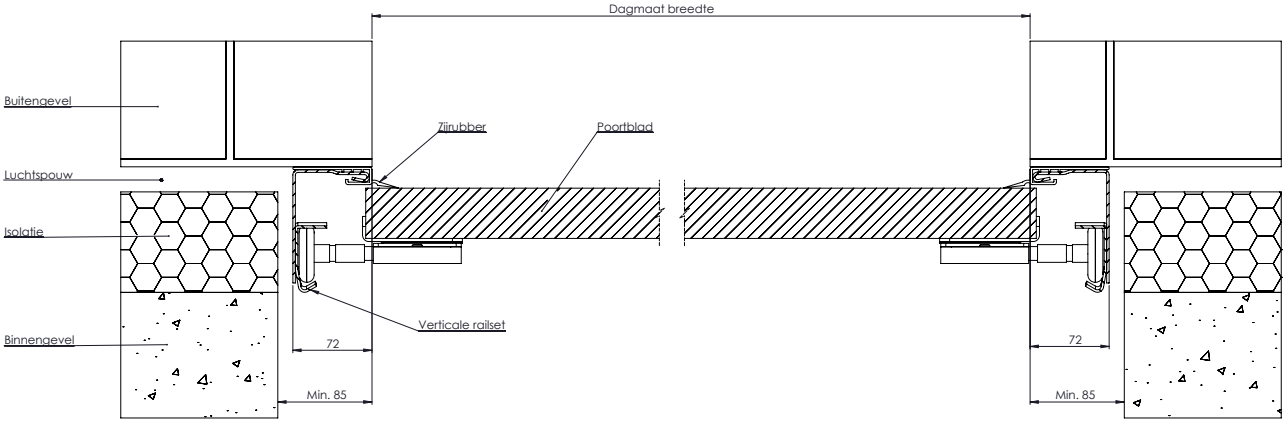

Indien zichtbare flexibele zij- en bovenrubber onzichtbaar dient te worden opgesteld, heeft men alsook 100mm zij- en bovenruimte in de 1ste slag nodig

G200

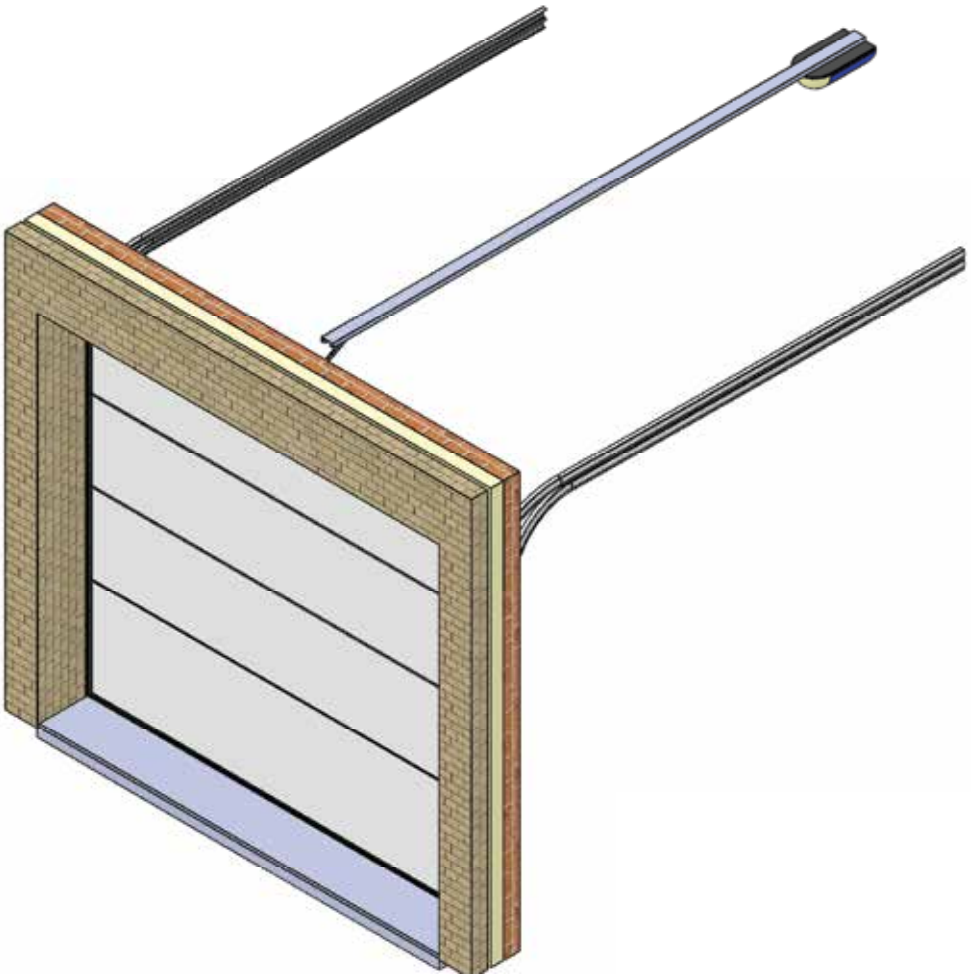

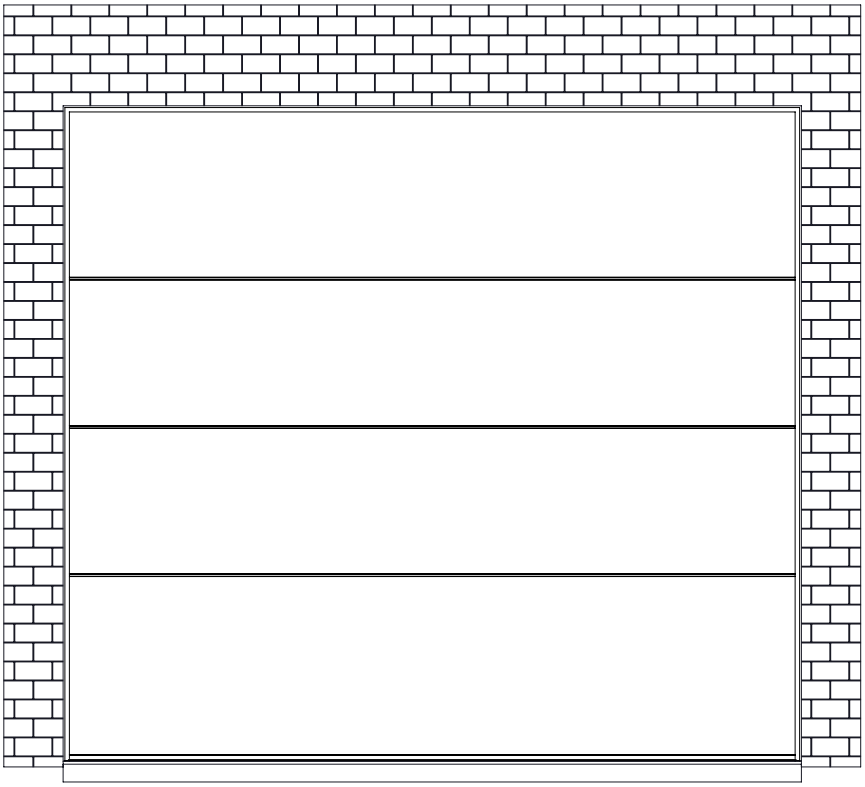

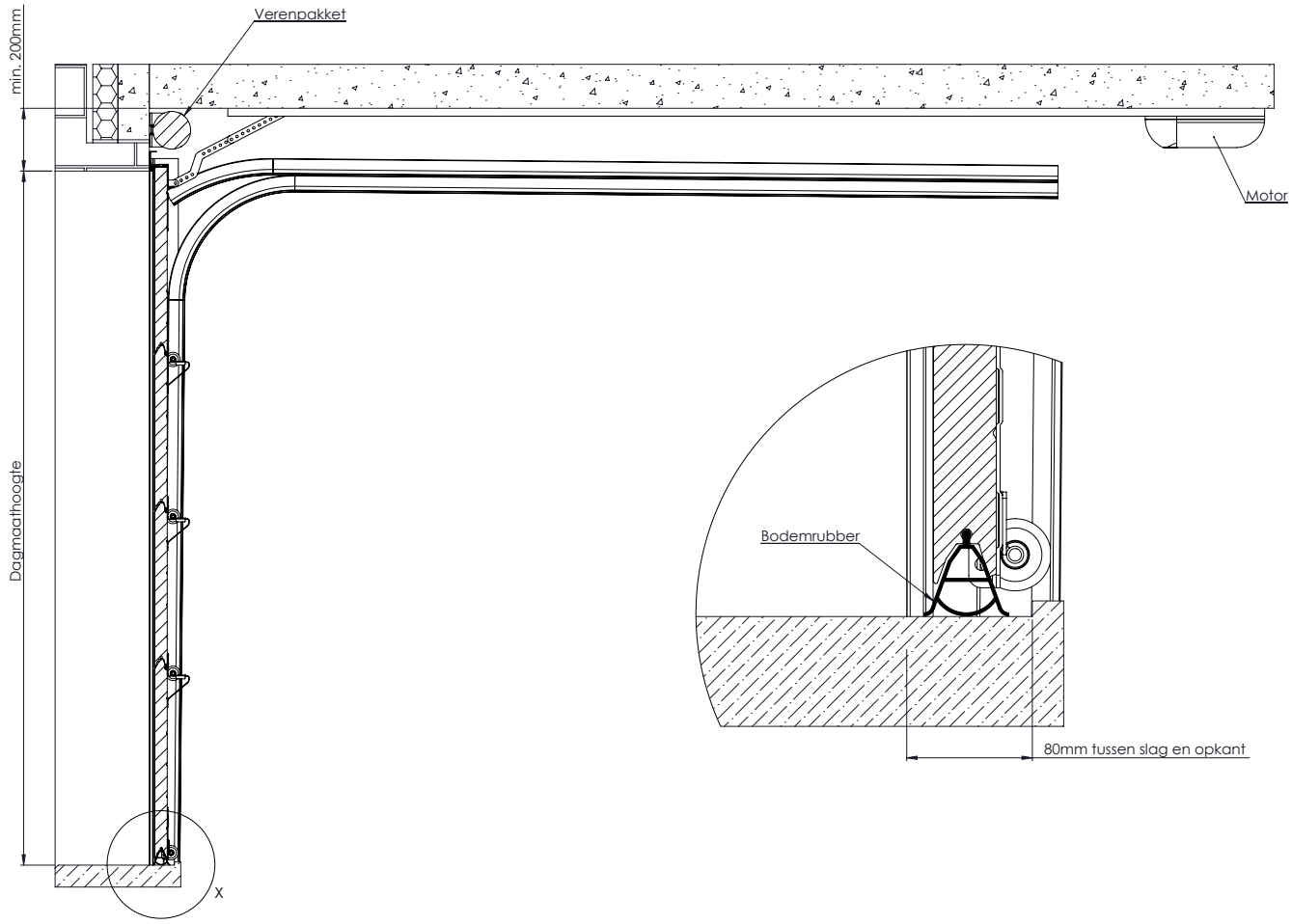

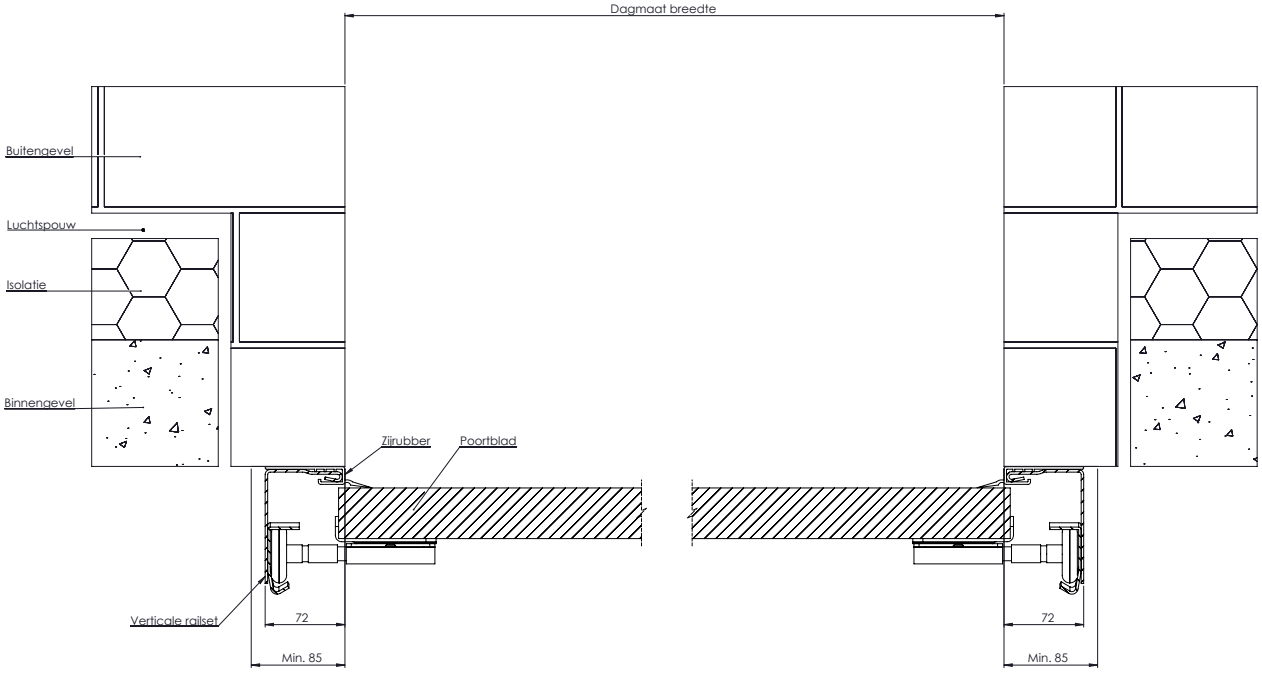

Indien zichtbare flexibele zij- en bovenrubber onzichtbaar dient te worden opgesteld, heeft men alsook 100mm zij- en bovenruimte in de 1ste slag nodig

Kijkvensters

Kijkvensters in acrylaat

610 x 203 mm

rechthoekig, kunststof, 610 x 203 mm
paneel 38-40 mm, schroefverbinding

U-waarde = 1,38 W/m2K
Afmetingen: 610 x 203 mm

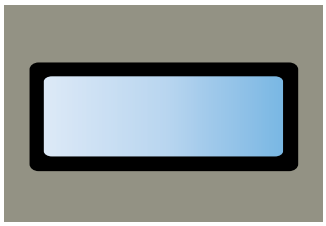

605 x 144 mm

rechthoekig, kunststof, 605 x 144 mm
paneel 38-40 mm, schroefverbinding

U-waarde = 1,38 W/m2K
Afmetingen: 605 x 144 mm

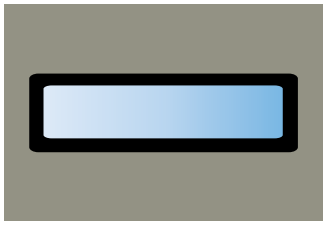

638 x 333 mm

rechthoekig, zwart kunststof, 638 x 333 mm
paneeldikte 38-40 mm, schroefmontage

U-waarde = 1,38 W/m2K
Afmetingen: 638 x 333 mm

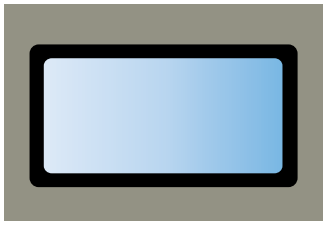

Kijkvensters in acrylaat kunnen niet meegelakt worden.

Kijkvensters in inox

ø 330 mm

roestvast staal
rond, diameter 330 mm, glasmaat 300 mm, paneel 38-42 mm

Mogelijkheden glas:
- Helder glas
- Mat glas
- Mat glas met heldere boord*
- Gezandstraald glas*

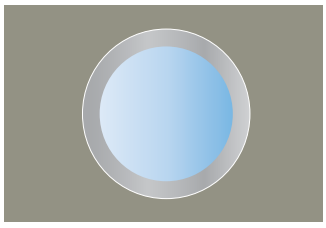

360 x 360 mm

roestvast staal
vierkant, buitenmaat 310 x 310 mm, glasmaat 310 x 310 mm,
paneel 38-42 mm

Mogelijkheden glas:
- Helder glas
- Mat glas
- Mat glas met heldere boord*
- Gezandstraald glas*

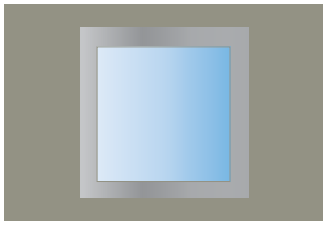

* Op aanvraag

Kijkvensters

Kijkvensters in enkel gelaagd glas

Vierkant kijkvenster

Beschikbare maten:
- 300 x 300 mm
- 200 x 200 mm

Kader wordt gelakt in zelfde kleur als sectionale poort.
De grootte van het kijkvenster varieert mee met de beschikbare ruimte in het toppaneel.

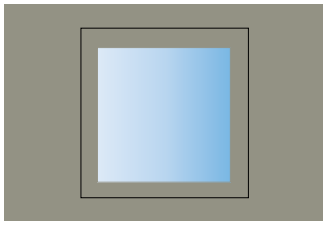

Rechthoekig kijkvenster

Beschikbare maten:
- 700 x 400 mm (glasmaat: 700 x 350 mm)
- 700 x 350 mm (glasmaat: 700 x 300 mm)
- 700 x 300 mm (glasmaat: 700 x 250 mm)
- 1500 x 400 mm (glasmaat 1500 x 350 mm)
- 1500 x 350 mm (glasmaat 1500 x 300 mm)
- 1500 x 300 mm (glasmaat 1500 x 250 mm)

Afwijkende maten op aanvraag.
Kader wordt gelakt in zelfde kleur als sectionale poort.

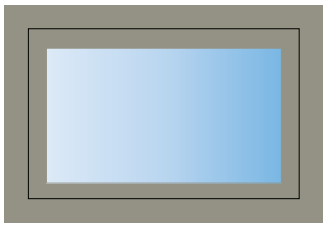

Boograam

Maten op aanvraag.
Kader wordt gelakt in zelfde kleur als sectionale poort.

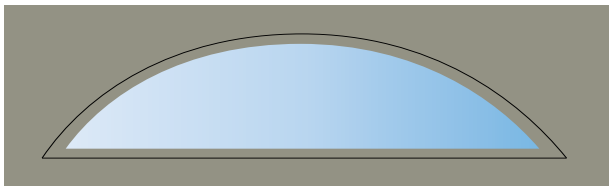

Driehoek kijkvenster in midden paneel

Beschikbare maten:
- 1500 x 350 mm

Kader wordt gelakt in zelfde kleur als sectionale poort.

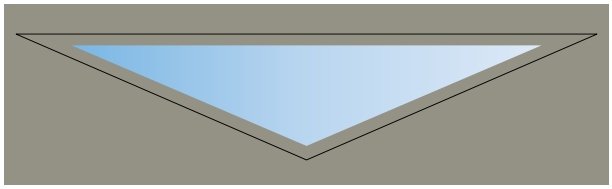

Driehoek kijkvenster - links of rechts

Beschikbare maten:
- 600 x 300 mm
- 500 x 250 mm

Kader wordt gelakt in zelfde kleur als sectionale poort.
De grootte van het kijkvenster varieert mee met de beschikbare ruimte in het toppaneel.

Mogelijkheden glas in deze types kijkvensters:
- Helder glas
- Mat glas
- Mat glas met heldere boord*
- Gezandstraald glas*

* Op aanvraag
Andere maten op aanvraag.

| Opties

Cylinderslot

Materiaal: Aluminium zwart gelakt
Binnenzijde: verzinkt staal

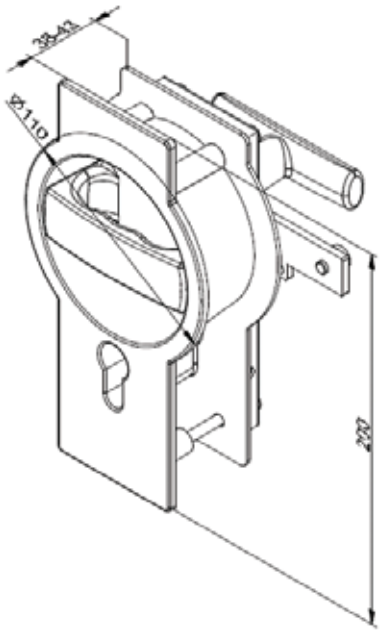

Ventilatierooster (buitenzijde sectionale poort)

Materiaal: Wit plastic ABS
Luchtdoorlaat: 200 cm²
Afmetingen: 344 x 138 mm

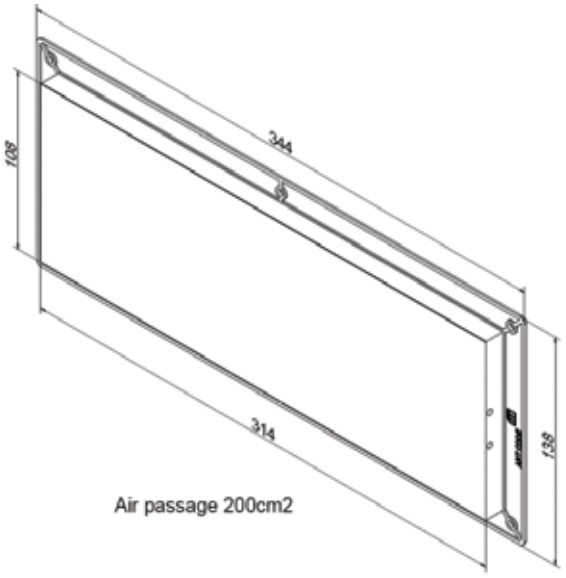

Ventilatierooster (binnenzijde sectionale poort)

Afsluitbaar
Materiaal: Wit plastic ABS
Luchtdoorlaat: 155 cm²
Afmetingen: 344 x 138 mm

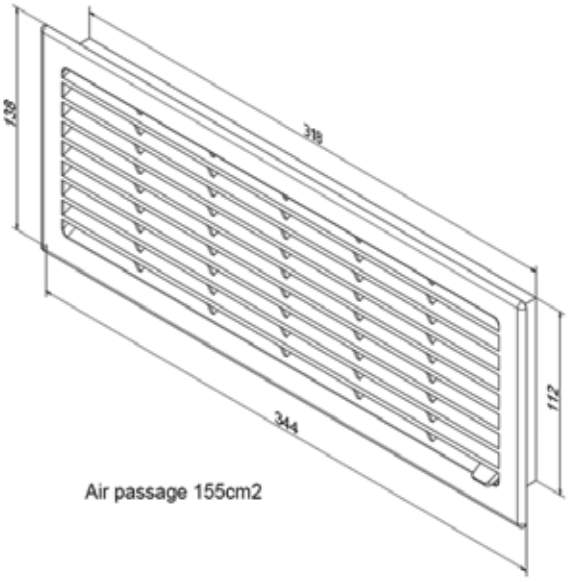

U-waarde of thermische doorlaatbaarheid van een L-DOOR sectionale poort

In samenwerking met het SP Swedish National Testing and Research Institute en de producenten van geïsoleerde Section Line-panelen werden verschillende calculaties uitgevoerd volgens de EN 12667 voor het bepalen van de U-waarde van een L-DOOR sectionale poort. Dit zowel voor isolerende panelen met **standaarddikte 40 mm** als op panelen met **dikte 60 mm**.

Onderstaande figuur verduidelijkt het oppervlak langs waarheen de warmteoverdracht gebeurt. De berekenings- en testresultaten van enkele poorten vindt men terug in onderstaande tabel:

	Afmetingen (mm)	**Paneeldikte**	**Ramen**	**Upoort (W/m²K)**
Poort 1	4000 x 3600	40 mm	NEEN	1.2
Poort 1	4000 x 3600	40 mm	JA	1.4
Poort 2	2500 x 2610	40 mm	NEEN	1.6
Poort 3	2500 x 2610	60 mm	NEEN	1.5
Poort 4	4000 x 3400	60 mm	NEEN	1.2

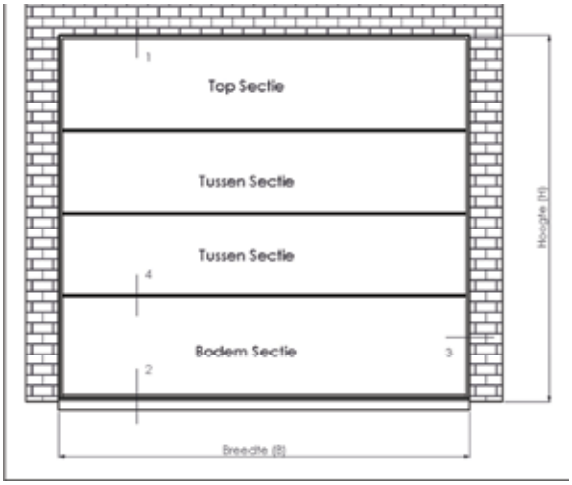

Een uitgebreide infofiche met vermelding van deΨ-waarde (Ψ1;Ψ2;Ψ3;Ψ4; zie figuur) voor de lineaire thermische doorlaatbaarheid aan de randen van de poort kan verkregen worden op aanvraag. Voor een gemiddelde poort kan men stellen dat de U-waarde gelijk is aan 1.4 W/m²K voor een poort zonder ramen en 1.6 W/m²K voor een poort met ramen. In ieder geval blijft de U-waarde van een sectionalepoort uit het gamma van de Section Line steeds onder de maximaal toelaatbare U-waarde van 2.2 W/m²K zoals vastgelegd in de EPB-normering door het Vlaams Energie Agentschap.

Technische gegevens

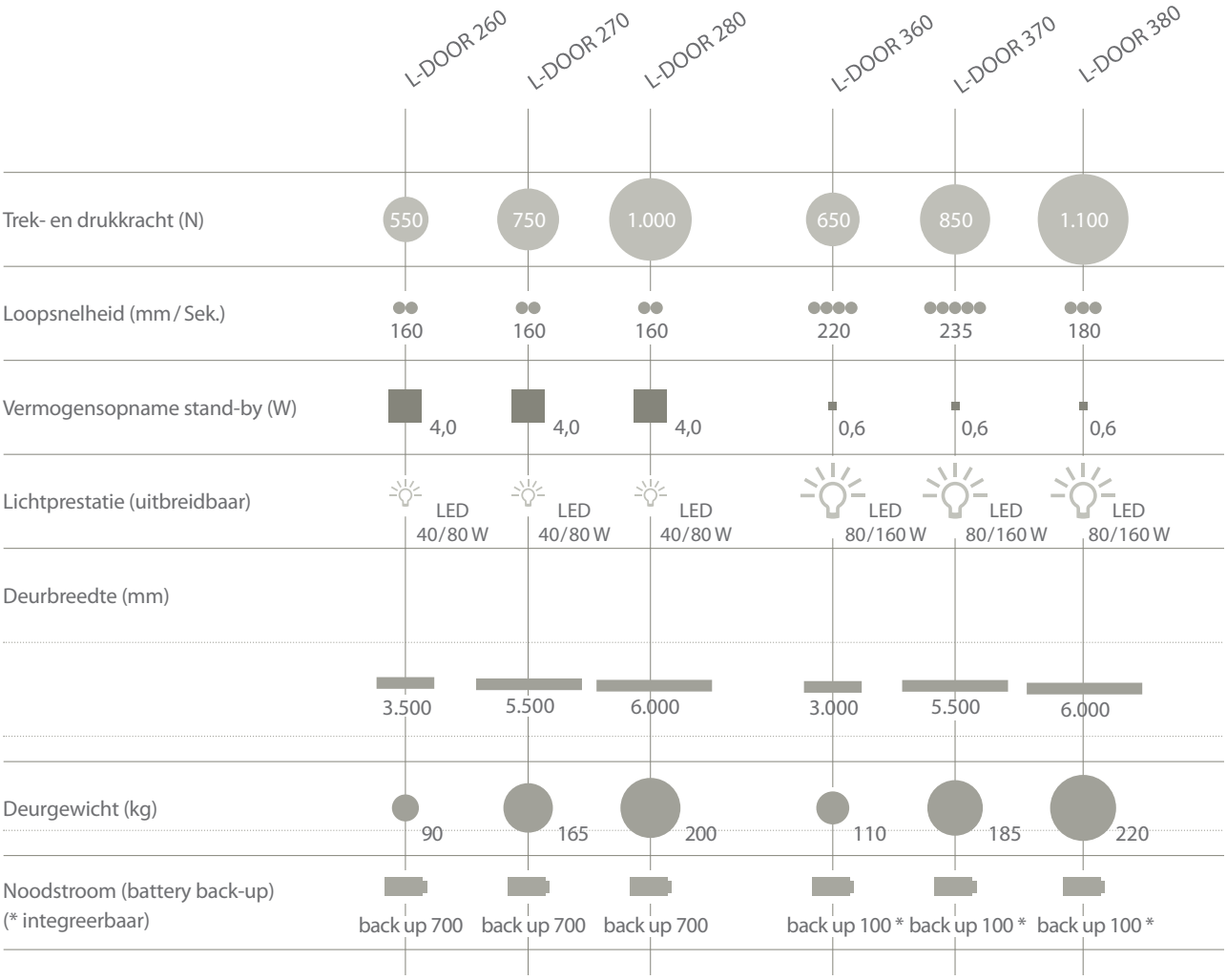

Voeding plaatsen voor motor

L-DOOR plaatst in geen geval het elektrisch stopcontact dat nodig is om de motor voor uw sectionaalpoort te voorzien van stroom. U dient dit zelf te voorzien of beroep te doen op een erkende elektricien. Onderstaande tekening geeft de benodigde positie van het stopcontact weer.

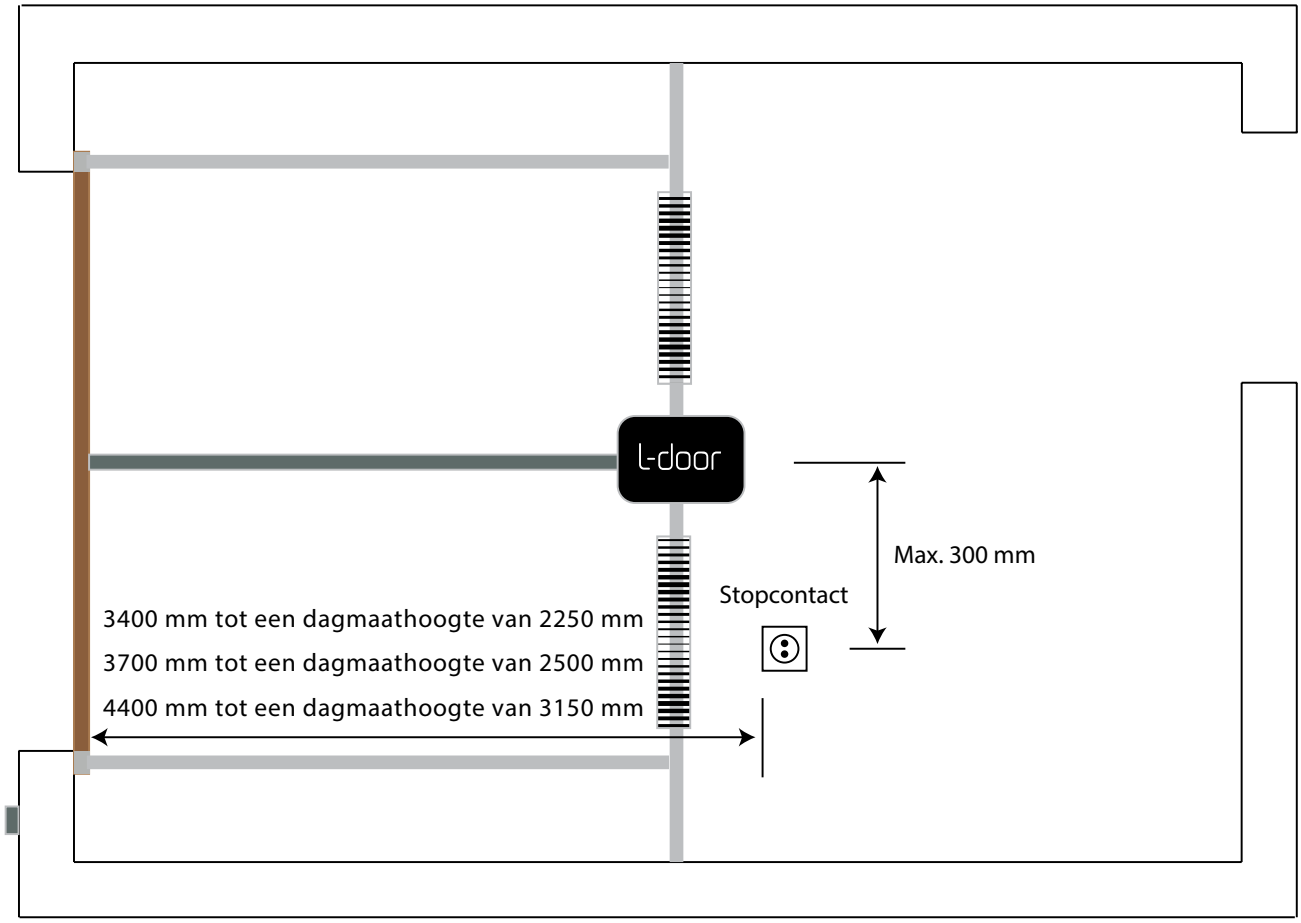

Nature Line STC

Het L-DOOR concept voor de massief houten Nature Line STC poort bestaat uit een aluminium kader (40mm): geïsoleerd aan de binnenzijde door middel van een sandwichpaneel dat onmiddellijk ook voor een esthetisch witte afwerking zorgt aan de binnenzijde van de poort.
Voor de buitenafwerking kiezen wij voor een tand -en groef planchetsysteem (dikte 15mm).
Om voldoende ventilatie aan de achterzijde van het hout te bevorderen, wordt tussen het hout en de alu kader een houten draagstructuur voorzien.

Bij een massieve houten poort wordt steeds een houten uitvulkader in de poortopening geplaatst achter de slagen.
Er kan gekozen worden uit volgende houtsoorten voor de bekleding: afzelia, afrormosia, ceder, meranti of padouk.

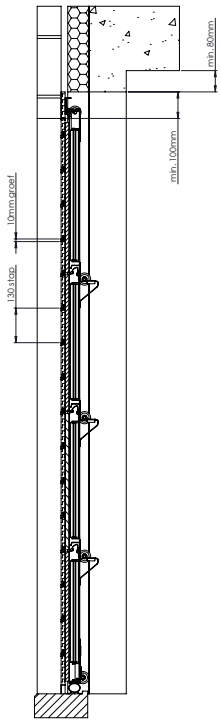

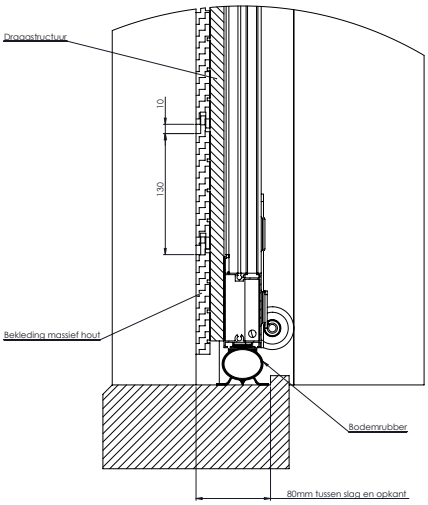

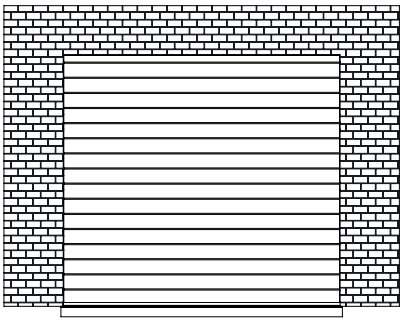

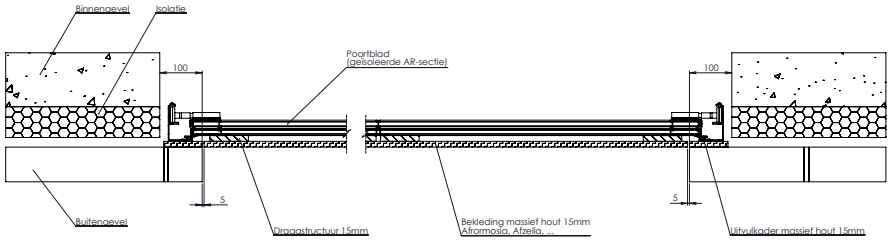

Opbouw:

- Basisframe: aluminiumkader;
- Buitenbekleding: Massieve houtplanchetten 15 mm tand / groef;
- Uitvulkader om luchtstroom te garanderen;
- Isolatie aan de binnenzijde;
- Binnenafwerking: sandwichpaneel (wit) met glaslatten (grijs) en rubber;
- Paneeldikte 70 mm (zonder makelaar of plint).

Standaard wordt een rechte groef van 10x5 mm gehanteerd maar ook V-groef verdeling is mogelijk.

Voor de poorten die in een kleur gelakt worden, wordt specifiek de meranti of afzelia houten poort aangeraden. Dit in alle RAL of NCS kleuren. Andere houtsoorten zoals afrormosia of ceder worden eerder beschermd met een kleurloos verfproduct ofwel met een kunstmatig vergrijzend product. Alle planchetten worden zowel aan de binnenzijde als de buitenzijde behandeld met minimaal een primerlaag.

De geleidingsconstructie is geheel verzinkt en nastelbaar uitgevoerd. De looprollen zijn uitgevoerd met een nylon loopvlak (geruisarm en slijtvast) en voorzien van stofdichte zelfsmerende lagers.

- Paneelhoogte: Variërend tussen 500 mm en 610 mm; het poortvlak wordt zo gelijkmatig mogelijk verdeeld in gelijke secties. Het toppaneel kan steeds afwijken van de onderliggende panelen.
  De horizontaal gelijnde poorten kunnen hiervan afwijken afhankelijk van de planchetbreedte;
- Paneeldikte: ± 70 mm;
- Gewicht: afhankelijk van de houtsoort.

Nature Line STC Garant

De Nature Line STC uit waterproof garant is als volgt opgebouwd:

- Geïsoleerd basispaneel;
- Buitenbekleding: waterbestendige gegroefde waterproof garantplaat met dikte 15 mm;
- Paneeldikte 55 mm (zonder makelaar of plint).

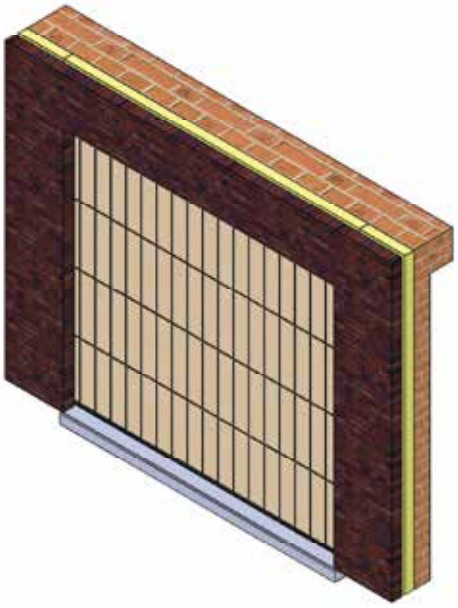

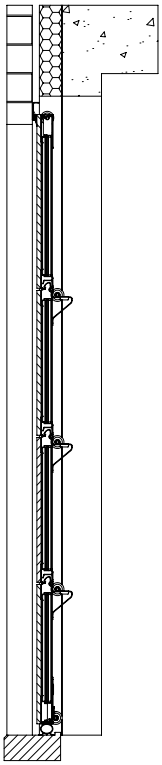

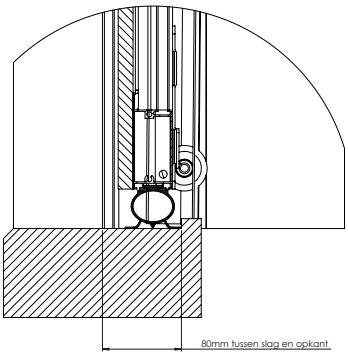

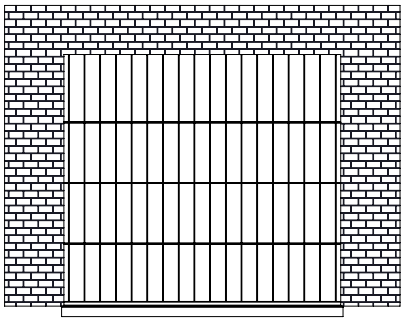

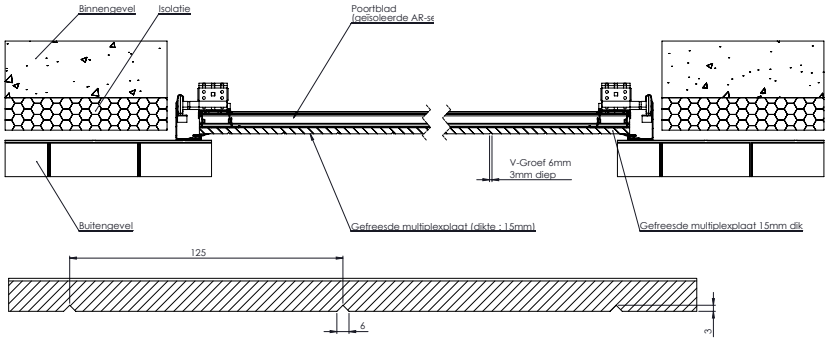

De houten garantplaat is van het waterbestendige type. In deze plaat kunnen groeven (enkel verticaal) qua vorm en aantal naar keuze bepaald worden. Standaard wordt om de 125 mm een v-groef van 3 mm diep voorzien. Maar ook rechthoekige of afgeronde groeven zijn mogelijk op aanvraag.
De garantplaat werd voor L-DOOR ontwikkeld. De binnenlaag bestaat uit Okoumé. De buitenste lagen bestaan uit Sapelli, familie van Meranti, waardoor deze een mooie nerfstructuur biedt.

De Nature Line STC Garant is enkel verkrijgbaar in een gelakte uitvoering. Dat wil zeggen één primerlaag en twee afwerkingslagen. Dit in alle RAL of NCS kleuren. Kleurloze beschermlagen zijn daarentegen niet mogelijk.

De geleidingsconstructie is geheel verzinkt en nastelbaar uitgevoerd. De looprollen zijn uitgevoerd met een nylon loopvlak (geruisarm en slijtvast) en voorzien van stofdichte zelfsmerende lagers.

- Paneelhoogte: Variërend tussen 500 mm en 610 mm. Het toppaneel kan in hoogte steeds afwijken van de onderliggende panelen;
- Paneeldikte: ± 55 mm;
- Gewicht: ± 20 kg/m^2.

Nature Line STL

De sectionele poorten worden vervaardigd uit vingerklembeveiligde sandwichpanelen, bestaande uit een dubbelwandige verzinkte staalplaat waartussen, met een continu lamineerprocedé, polyurethaan wordt aangebracht. Polyurethaan (PUR) is vrij van hydrofluorocarbon (HFC), hydrochlorofluocarbon (HCFC) met een nulwaarde inzake ozonafbrekend potentieel (ODP) en is bijgevolg totaal in overeenkomst met de protocollen van Montreal en Kyoto. Dit garandeert een homogene celstructuur en een goede hechting. De staalbeplating is 0,5 mm dik (DIN 4102). Hierop wordt een uitvulkader geplaatst en de plato-bloklamellen.
Ook deuren dewelke aansluitend in één geheel staan met de vaste zijpanelen kunnen worden aangeboden met dezelfde opbouw en materialen, hetgeen op het basisframe van een deur wordt geplaatst.
De poorten worden zowel rondom als tussen de panelen onderling voorzien van rubberen afdichtingprofielen waardoor koude/ warmte overdracht tot een minimum beperkt wordt (Upaneel = 0,5W/ m^2/K). De geleidingsconstructie is geheel verzinkt en nastelbaar uitgevoerd. De looprollen zijn uitgevoerd met een nylon loopvlak (geruisarm en slijtvast) en voorzien van stofdichte zelfsmerende lagers. Afhankelijk van het gewicht kan er afgeweken worden van de samenstelling op het gebied van de keuze aan panelen.

Opbouw tot maximale breedte 5000 mm of 225 kg
- Basisframe: ST3 geïsoleerde anti- vingerklempanelen;
- Uitvulkader om luchtstroom te garanderen;
- Buitenbekleding: plato-bloklamellen van 42 of 26 mm;
- Paneeldikte: 105 mm;
- Gewicht: +-25 kg/m^2;
- U-waarde paneel: 0.51 W/m^2K;
- Windbelasting: +/- 120 km/u.

Opbouw met industrieel beslag tot maximaal 300 kg
- Basisframe: ST3 geïsoleerde anti- vingerklempanelen;
- Uitvulkader om luchtstroom te garanderen;
- Buitenbekleding: plato-bloklamellen van 42 of 26 mm;
- Paneeldikte: 105 mm;
- Gewicht: +-25 kg/m^2;
- U-waarde paneel: 0.51 W/m^2K;
- Windbelasting: +/- 120 km/u.

Toegepast railsysteem =< 225 kg (R60)
- nodige zijruimte 100 mm;
- nodige bovenruimte 100 mm (egaal met de zijruimte).

Toegepast railsysteem > 225 kg < 300kg (LPS205)
- Nodige zijruimte: 150 mm aan zowel linkse als rechtse zijde;
- Nodige bovenruimte 275 mm (egaal met de zijruimte);
- Automatisatie wordt uitgevoerd met industriële as-motor. Dit is een 3-fasige motor met 3 x 400 V, 3 x 230 V of monofasig.

Algemene informatie, geldig voor beide systemen:

- Van zodra de poort dient te worden voorzien met zijliggende vaste panelen, bekleed met plato-bloklamellen, heeft men 60 mm van de spouw nodig om het pakket te plaatsen;
- Er dienen eveneens om de 800 mm kepers te worden voorzien om zowel de vaste panelen te bevestigen als de gevelbekleding;
- Het is belangrijk de dikte van de kepers te bespreken bij de definitieve opmeting;
- Mogelijkheid om LED-stroken toe te passen.

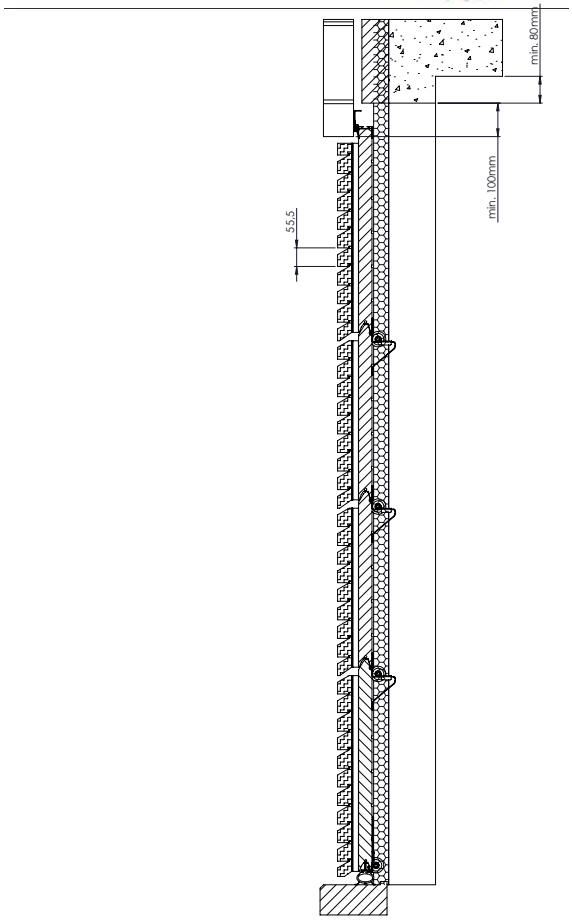
min. 80mm
min. 100mm
55,5

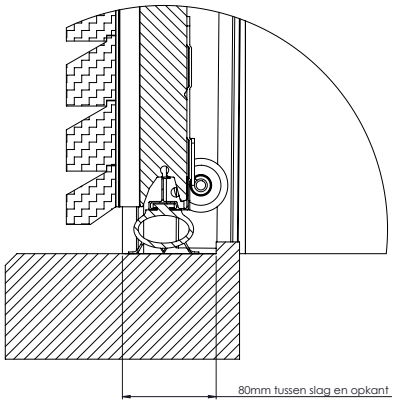
80mm tussen slag en opkant

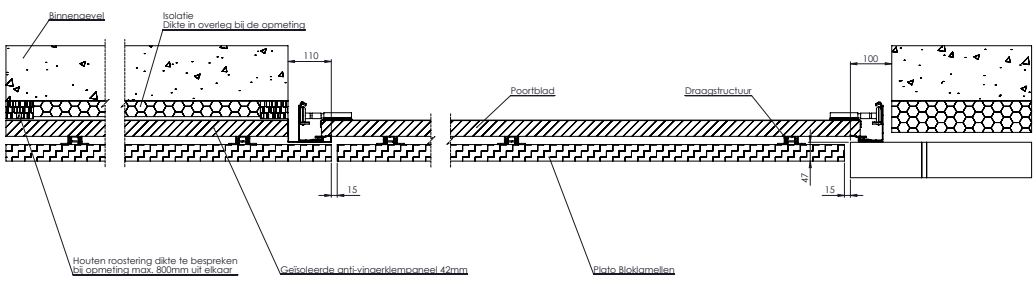
Binnengevel
Isolatie
Dikte in overleg bij de opmeting
110
Poortblad
Draagstructuur
100
15
47
15
Houten roostering dikte te bespreken bij opmeting max. 800mm uit elkaar
Geïsoleerde anti-vingerklempaneel 42mm
Plato Bloklamellen

Puma Line STL

De sectionele poorten, alsook eventuele vaste zij- en bovenpanelen worden vervaardigd uit vingerklembeveiligde sandwichpanelen, bestaande uit een dubbelwandige verzinkte staalplaat waartussen, met een continu lamineerprocedé, polyurethaan wordt aangebracht. Polyurethaan (PUR) is vrij van hydrofluorocarbon (HFC), hydrochlorofluocarbon (HCFC) met een nulwaarde inzake ozonafbrekend potentieel (ODP) en is bijgevolg totaal in overeenkomst met de protocollen van Montréal en Kyoto. Dit garandeert een homogene celstructuur en een goede hechting. De staalbeplating is 0,5 mm dik (DIN 4102). Hierop worden de RENSON®-lamellen gemonteerd met als tussenbasis een draagstructuur.
Ook deuren dewelke aansluitend in één geheel staan met de vaste zijpanelen kunnen worden aangeboden met dezelfde opbouw en materialen, hetgeen op het basisframe van een deur wordt geplaatst.
De poorten worden zowel rondom als tussen de panelen onderling voorzien van rubberen afdichtingprofielen waardoor koude/ warmte overdracht tot een minimum beperkt wordt (Upaneel = 0,5W/ m^2/K). De geleidingsconstructie is geheel verzinkt en nastelbaar uitgevoerd. De looprollen zijn uitgevoerd met een nylon loopvlak (geruisarm en slijtvast) en voorzien van stofdichte zelfsmerende lagers.

Opbouw tot maximale breedte 5000 mm of 225 kg
- Basisframe: ST3 geïsoleerde anti- vingerklempanelen;
- Uitvulkader om luchtstroom te garanderen;
- Buitenbekleding: draagstructuur met aluminiumlamellen (stap 33.3);
- Paneeldikte: 85 mm;
- Gewicht: +-17 kg/m^2;
- U-waarde paneel: 0.51 W/m^2K;
- Windbelasting: +/- 120 km/u.

Opbouw met industrieel beslag tot maximaal 300 kg
- Basisframe: ST3 geïsoleerde anti- vingerklempanelen;
- Uitvulkader om luchtstroom te garanderen;
- Buitenbekleding: draagstructuur met aluminiumlamellen (stap 33.3);
- Paneeldikte: 85 mm;
- Gewicht: +-17 kg/m^2;
- U-waarde paneel: 0.51 W/m^2K;
- Windbelasting: +/- 120 km/u.

Toegepast railsysteem =< 225 kg (R60)
- nodige zijruimte 100 mm;
- nodige bovenruimte 100 mm (egaal met de zijruimte) + 80 mm (voor de 2e slag).

Toegepast railsysteem > 225 kg < 300kg (LPS205)
- Nodige zijruimte: 150 mm aan zowel linkse als rechtse zijde;
- Nodige bovenruimte 275 mm (egaal met de zijruimte);
- Automatisatie wordt uitgevoerd met industriële as-motor. Dit is een 3-fasige motor met 3 x 400 V, 3 x 230 V of monofasig.

Algemene informatie, geldig voor beide systemen:

- Van zodra de poort dient te worden voorzien met zijliggende vaste panelen, bekleed met RENSON®-lamellen, heeft men 60 mm van de spouw nodig om het pakket te plaatsen;
- Er dienen eveneens om de 800 mm kepers te worden voorzien om zowel de vaste panelen te bevestigen als de gevelbekleding;
- Het is belangrijk de dikte van de kepers te bespreken bij de definitieve opmeting;
- Mogelijkheid om LED-stroken toe te passen.

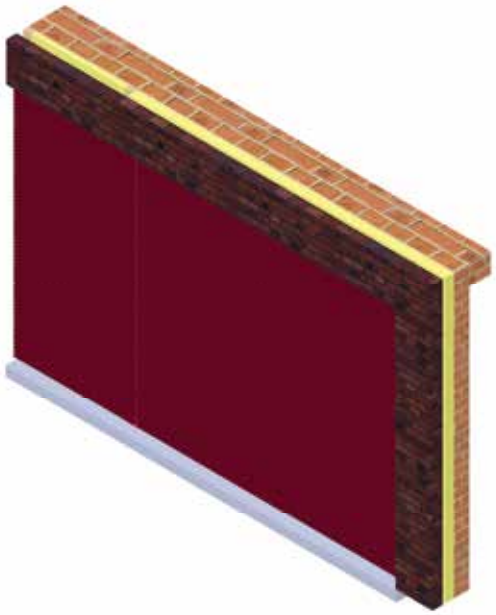

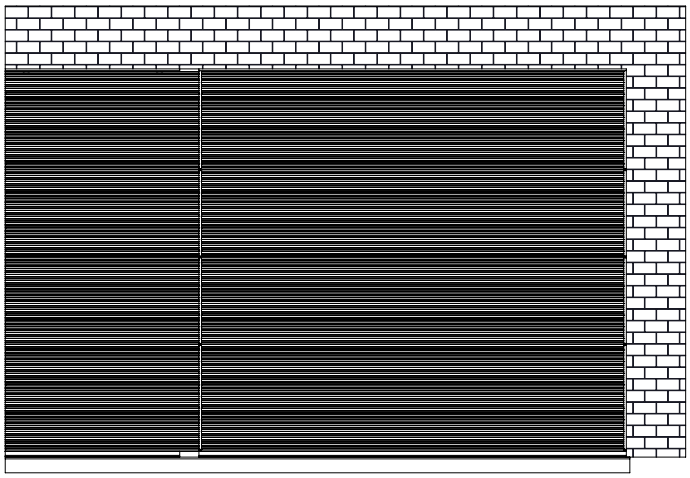

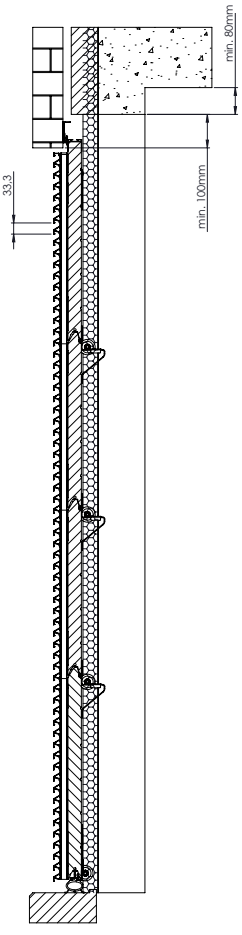
min. 80mm
min. 100mm
33,3

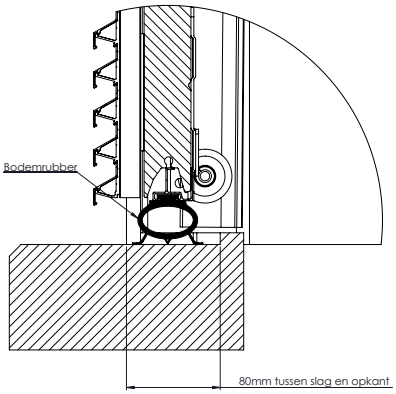
Rodemrubber
80mm tussen slag en opkant

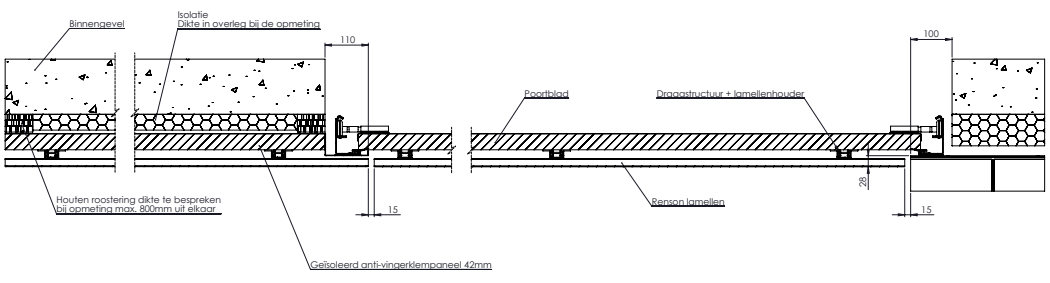
Binnengevel
Isolatie
Dikte in overleg bij de opmeting
110
Houten roostering dikte te bespreken
bij opmeting max. 800mm uit elkaar
15
Geïsoleerd anti-vingerklempaneel 42mm
Poortblad
Draagstructuur + lamellenhouder
100
28
Renson lamellen
15

Puma Line STX

De Puma Line STX wordt vervaardigd uit geïsoleerde, vingerklembeveiligde panelen, bekleed met een strakke 2 mm alumiumplaat.
De uitvoering kan naar keuze in verschillende gepoedercoate kleuren worden aangeboden. De speciaal ontworpen Puma-Blocks zorgen ervoor dat de poort 45 mm naar voor geduwd wordt, dit maakt de Puma Line STX anders dan een standaard sectionele poort, zorgt voor een strak uitzicht, rekeninghoudend met veiligheid. Zijliggende vaste panelen worden in dezelfde lijn geplaatst. Bij vaste bovenpanelen, aansluitend op de poort zal het vast bovenpaneel steeds volgens de breedte van de poort worden voorzien, hierdoor krijgt men een elegante verticale lijn. Met deze creatie zal het bekleden van volledige gevels geen uitzondering meer zijn.
Ook deuren dewelke aansluitend in één geheel staan met de vaste zijpanelen kunnen worden aangeboden met dezelfde opbouw en materialen hetgeen op het basisframe van een deur wordt geplaatst.
De poorten worden rondom en tussen de panelen voorzien van rubberen afdichtingprofielen waardoor koude/warmte overdracht tot een minimum beperkt wordt (Upaneel = 0,5W/ m^2/K). De geleidingsconstructie is geheel verzinkt en nastelbaar uitgevoerd. De looprollen zijn uitgevoerd met een nylon loopvlak (geruisarm en slijtvast) en voorzien van stofdichte zelfsmerende lagers.
Afhankelijk van het gewicht, kan er afgeweken worden van de samenstelling op het gebied van paneelkeuze. In dit geval wordt er geopteerd om geïsoleerde aluminium panelen te voorzien waarop de gevelbekledingsmaterialen gemonteerd worden met als tussenbasis een draagstructuur.

Opbouw tot maximale breedte 5000 mm of 225 kg
- Basisframe: ST3 geïsoleerde anti- vingerklempanelen;
- Uitvulkader om luchtstroom te garanderen;
- Buitenbekleding: aluminiumplaat 2 mm;
- Paneeldikte: 45 mm;
- Gewicht: variabel door Puma-Blocks;
- U-waarde paneel: 0.51 W/m^2K;
- Windbelasting: +/- 120 km/u.

Opbouw met industrieel beslag tot maximaal 300 kg
- Basisframe: ST3 geïsoleerde anti- vingerklempanelen;
- Uitvulkader om luchtstroom te garanderen;
- Buitenbekleding: aluminiumplaat 2 mm;
- Paneeldikte: 45 mm;
- Gewicht: variabel door Puma-Blocks;
- U-waarde paneel: 0.51 W/m^2K;
- Windbelasting: +/- 120 km/u.

Toegepast railsysteem =< 225 kg (R60)
- Nodige zijruimte 100 mm;
- Nodige bovenruimte 100 mm (egaal met de zijruimte) + 80 mm (voor de 2e slag).

Toegepast railsysteem > 225 kg < 300kg (LPS205)
- Nodige zijruimte: 150 mm aan zowel linkse als rechtse zijde;
- Nodige bovenruimte 275 mm (egaal met de zijruimte);
- Automatisatie wordt uitgevoerd met industriële as-motor. Dit is een 3-fasige motor met 3 x 400 V, 3 x 230 V of monofasig.

Algemene informatie, geldig voor beide systemen:

- Van zodra de poort dient te worden voorzien met zijliggende vaste panelen, bekleed met de platen in aluminium, heeft men 60 mm van de spouw nodig om het pakket te plaatsen;
- Er dienen eveneens om de 800 mm kepers te worden voorzien om zowel de vaste panelen te bevestigen als de gevelbekleding;
- Het is belangrijk de dikte van de kepers te bespreken bij de definitieve opmeting;
- Mogelijkheid om LED-stroken toe te passen.

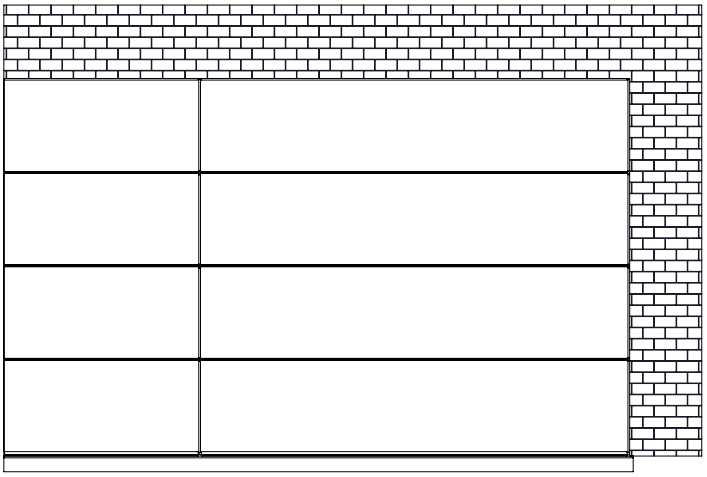

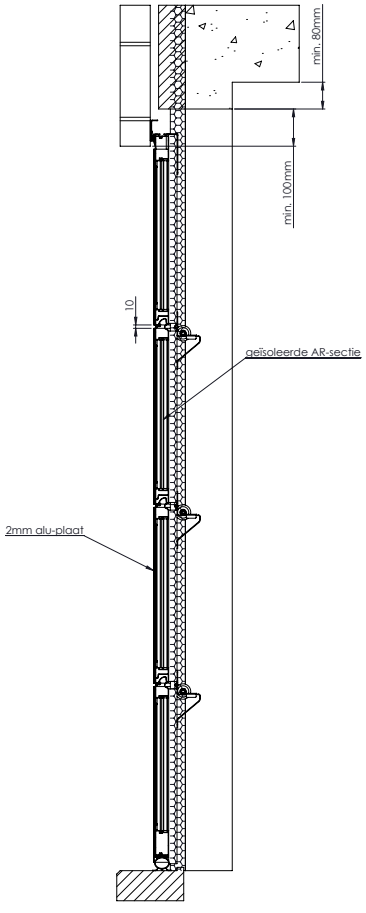
min. 80mm
min. 100mm
10
geïsoleerde AR-sectie
2mm alu-plaat

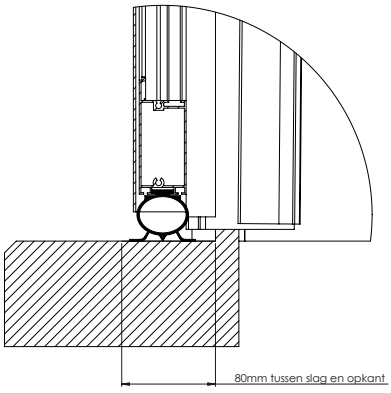
80mm tussen slag en opkant

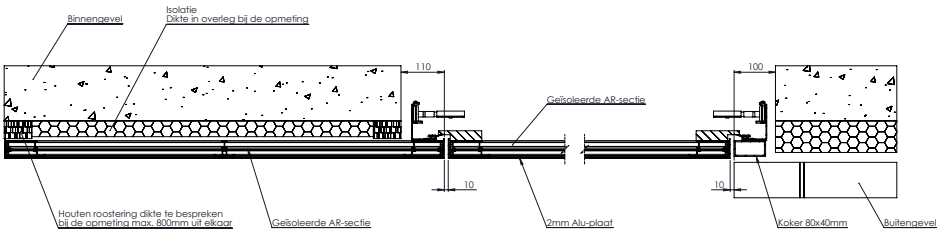
Binnengevel
Isolatie
Dikte in overleg bij de opmeting
110
Geïsoleerde AR-sectie
100
10
10
Houten roostering dikte te bespreken
bij de opmeting max. 800mm uit elkaar
Geïsoleerde AR-sectie
2mm Alu-plaat
Koker 80x40mm
Buitengevel

Bestel uw accessoires op onze **webshop**

Wenst u extra accessoires voor uw nieuwe garagepoort zoals een derde handzender, een vaste drukknop of een draadloos codeklavier? U hoeft zich hiervoor niet te verplaatsen, maar kan de gewenste items bestellen op onze webshop. U kan er ook terecht voor kleine vervangonderdelen zoals batterijen en lampjes. Bestellen is heel gemakkelijk en alles wordt thuis geleverd.

www.garagepoortshop.be

L-DOOR Hoofdzetel
Denderstraat 29
B-1770 Liedekerke
T 0032 (0)53 64 44 00
F 0032 (0)53 66 94 02
info@l-door.be
www.l-door.be

CRE-8-IVE by L-DOOR
Affligemsestraat 410
B-1770 Liedekerke
T 0032 (0)53 64 44 00
F 0032 (0)53 66 94 02
info@cre-8-ive.be
www.cre-8-ive.be

Copyright © L-DOOR Group 2016
Alle opmerkingen inzake deze productcatalogus kan u richten aan communication@l-door.be.

Alle rechten voorbehouden
Niets uit deze uitgave mag worden verveelvoudigd, opgeslagen in een geautomatiseerd gegevensbestand en/of openbaar gemaakt worden in enige vorm of op enige wijze, hetzij elektronisch, mechanisch, door fotokopieën of op enige andere manier zonder voorafgaande schriftelijke toestemming van de L-DOOR Group.

Aansprakelijkheid.
De inhoud van deze productinfo is met de grootste zorgen samengesteld, doch behoudt L-DOOR zich het recht om technische wijzigingen aan onze producten door te voeren of producten te vervangen zonder voorafgaande kennisgeving.

Kleurrichtlijnen: er kunnen zich kleurverschillen voordoen door verschillende drukmethoden.

Ontdek ook ons gamma voor ***bedrijfs-, utiliteits- en industriegebouwen.***
Vraag uw catalogus van L-DOOR Industrial.

made
in
Belgium

UW ERKENDE L-DOOR DEALER:

L-door
SECTIONELE POORTEN